Технические характеристики:

Термо-расширительные вентили ALCO серии ТХ6 сконструированы для работы в системах кондиционирования воздуха, чиллерах, автономных, расположенных на крыше и транспортных кондиционерах, тепловых насосах и в промышленном охлаждении. ТХ6 с соответствующей заправкой выпускаются для следующих хладагентов:

Хладагент	маркировка
R22:	ТХ6-**H**..
R134a:	ТХ6-**M**..
R407C:	ТХ6-**N**..
R410A:	ТХ6-**Z**..

Допустимая темп. рабочей среды TS: -45 ... 65°C
Группа хладагента: II
Хладагент: FCKW, HFCKW, HFKW
Максимальное рабочее давление PS:
ТХ6-H/M/N: 3,1 бар
ТХ6-Z: 4,2 бар
Категория опасности: **не определена (PED 97/23/EC)**
Маркировка CE: **не применяется**
маркировано: PG AB28
Соединение DN: смотри рис. 1

Инструкция по безопасности:

- **Прочитайте инструкцию по установке до конца. Несоблюдение инструкции может привести к выходу из строя самого прибора, к аварийной ситуации в системе или к травме.**
- **К монтажу допускается персонал, имеющий необходимые знания и навыки. Перед установкой вентиля убедитесь в том, что в системе нет избыточного давления.**
- **Не выпускайте хладагент в атмосферу.**
- **Не используйте для сред, не указанных в каталоге Alco Controls, без предварительного разрешения.**

Установка (Рис. 1, 2, 3, 4)

1. Вентили могут устанавливаться в любом положении, но как можно ближе к распределителю жидкости или входу в испаритель (см. Рис. 2).
2. Убедитесь, что линия нагнетания присоединяется к входу ТХ6 (маркировка "IN" на корпусе вентиля).
3. Присоедините к вентилю патрубки трубопровода. Оберните ТРВ мокрой ветошью для защиты от повреждения во время пайки. Направляйте пламя горелки **от вентиля** (максим. температуру см. Рис. 1).
4. Термобаллон крепится на линии всасывания (Рис. 3), как можно ближе к выходу из испарителя. Надежно закрепите его прилагаемыми крепежными скобами и заизолируйте соответствующим материалом.
5. Соедините линией выравнивания (труба 1/4" или 6мм) вентиль и всасывающий трубопровод. Убедитесь, что она не создает участков для залегания масла из всасывающей линии (см. Рис. 4).
6. Расширительный вентиль должен быть защищен от попадания всех возможных примесей и твердых частиц. Установите перед вентилем **фильтр-осушитель ALCO**.
7. Перед началом эксплуатации вентиля проверьте утечки, наличие хладагента и отсутствие горючих газов.

Настройка перегрева (Рис. 5, 6)

ТРВ ТХ6 имеет стандартную заводскую настройку статического перегрева: 3,3 K. Если перегрев должен быть перенастроен, выполните следующие действия:

1. Удалите заглушку снизу вентиля.
2. Поворачивайте регулировочный винт по часовой стрелке для увеличения перегрева и против часовой стрелки для уменьшения перегрева. Перегрев зависит от температуры кипения и хладагента, изменение его величины (K) за один оборот штока см. Рис. 6. После перенастройки требуется не менее 30 минут для стабилизации системы.
3. Определите перегрев, согласно Рис. 5.
4. Установите заглушку на место (закрутите вручную).

Внимание: Максимальное число оборотов регулировочного штока – 10 (с лева на право до упора). При достижения упора любое дальнейшее вращение в том же направлении вызовет поломку вентиля.

Fig. 1:

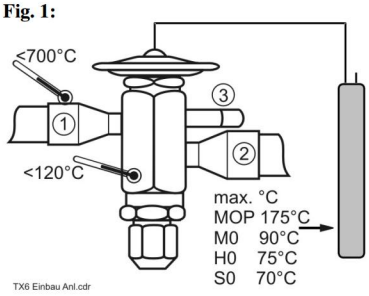

TX6

ODF

	①	②	③
TX6-_ _ 2,3	½"/ 12mm	5/8"/ 16mm	
TX6-_ _ 4,5	5/8"/ 16mm	7/8"/ 22mm	1/4''/ 6mm
TX6-_ _ 6,7	7/8"/ 22mm	1 1/8"/ 28mm	

Fig. 2:

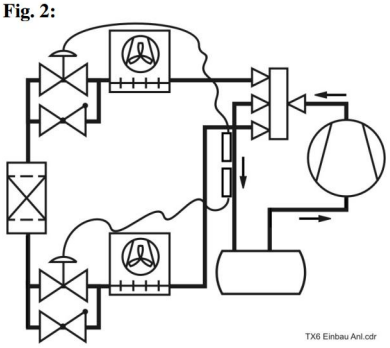

Fig. 3:

< 7/8'' / 22 mm ∅ ≥ 7/8'' / 22 mm ∅

Fig. 4:

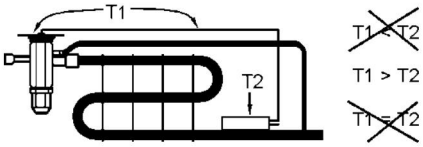

Fig. 5:

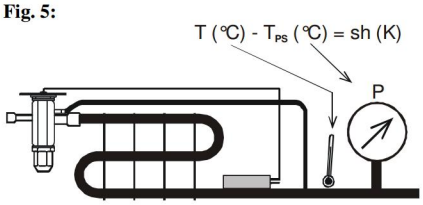

Fig. 6:

	°C					
	10	**0**	**-10**	**-20**	**-30**	**-40**
R 134a						
TX6-_ _2, 3	1,2	1,6	2,1	2,8		
TX6-_ _4, 5, 6, 7	1,9	2,5	3,3	4,5		
R 22						
TX6-_ _2, 3	0,8	1,0	1,3	1,7	2,3	3,3
TX6-_ _4, 5, 6, 7	1,3	1,7	2,1	2,8	3,7	5,1
R 410A						
TX6-_ _2, 3	0.5	0.7	0.9	1,1	1,5	2,1
TX6-_ _4, 5, 6, 7	0.9	1,1	1,4	1,8	2,4	3,3
R 407C						
TX6-_ _2, 3	0,8	1,0	1,4	1,9		
TX6-_ _4, 5, 6, 7	1,3	1,7	2,2	3,0		