Дата: 12/3/2015
Вниманию:
Ссылка:
Оператор:

ИСПАРИТЕЛИ КУБИЧЕСКИЕ КОММЕРЧ.СЕРИИ
Тип: F50HC 1906 E 10
Кол-во: 1

Refriger (u) 2015 Ver. 2.1.3.287 - PRICE LIST 1/2014

Темп. воздуха в камере (вход)	[°C]	0,0	
Относительная влажность в камере	[%]	85	
Хладагент		R404A	
Высота над уровнем моря	[m]	0	
Внешний статический напор	[Pa]	0	
DT1испарителя	[K]	8,0	
Эл.подключение	**400V-3PH-50Hz**	△	
Реальная производительность	**[W]**	**15.700**	
Расход воздуха	[m3/h]	16.700,0	
Длина воздушной струи	[m]	43	
Темп. воздуха на выходе	[°C]	-2,1	
Темп. кипения	[°C]	-8,0	
ДТ перегрев	[K]	5,0	
Температура перед расширительным клапаном	[°C]	30,0	
DT1	[K]	7,99	
DTmlg	[K]	6,91	
Перепад давления жидкости	[K]	0,2	
фактор RC	[%]	75,6	
Энергетический класс эффективности		D	**(2014 thresholds)**
Мощность двиг.вентилятора	[W]	1.460	
Потребл.ток вентилят.	[A]	2,8	
Максимальное потребление тока	[A]	2,9	
Скорость вращ.вентилятора	[1/min]	1330	
Уровень шума (5m)	[dB(A)]	58	
Уровень звуковой мощности	[dB(A)]	83	
Электрическая оттайка (230 V)	[W]	7.840	
ПРОИЗВОДИТЕЛЬНОСТЬ КОМПРЕССОРА	**[W]**	**15.700**	(-8,0 / 40,0 °C)
Требуемая произв. конденсатора	**[W]**	**22.300**	(Тип Полугерметичный)

Кол-во вентиляторов	[mm]	2 x 500	Вес	[kg]	155
Полярность	[n]	4	Подсоединения, вход	[n] x [mm]	1 x 28
Шаг оребрения	[mm]	10	Подсоединения, выход	[n] x [mm]	1 x 54
Внутренний объем	[dm3]	19,10	Подсоединение дренажа	["]	1" 1/4
Поверхн-ть	[m2]	46,4	Размеры	[mm]	2.085 x 675 x 875
Максимальное рабочее давление	**[bar]**	**24,0**			

Материал корпуса	Покрытие оцинкованной стальной пудрой RAL 9003	Материал ламелей	Al
Материал водосборника	Cu	Материал труб	Cu

* Обращайтесь к каталогу LU-VE S.p.A. для детельной информации Уровень шума на расстоянии 5м.. Значение может увелич. в зависимости от темп Количество наледи, внешнее статическое давление. Вес и размеры габариты относятся не ко всем исполнениям All fans are ErP 2015-compliant (Directive 2009/125/EC Energy-related products). LU-VE S.p.A. reserves the right to modify and correct at any time, with or without notice, the specifications and prices listed in the Refriger software.

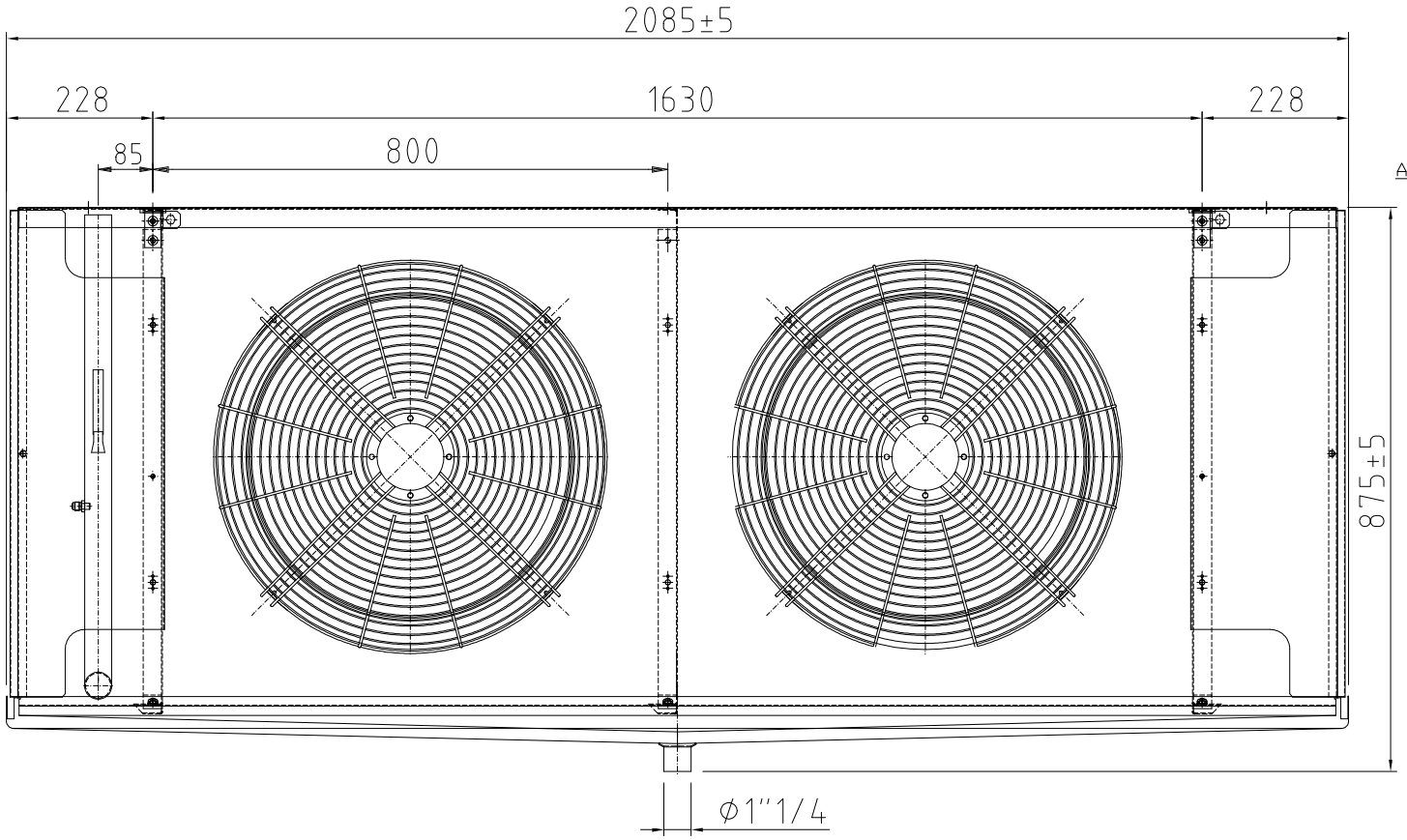

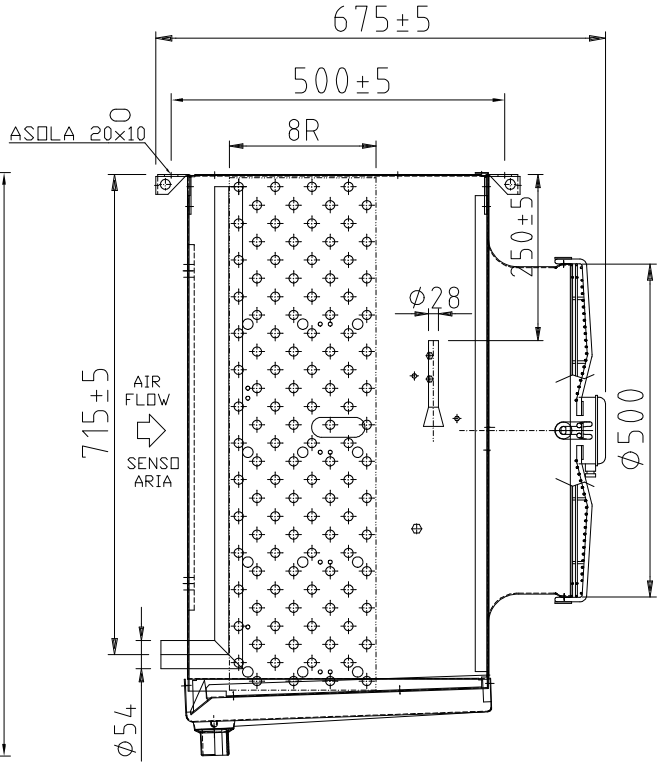

Date 05-02-2008	Type: F50HC 1906 E 10
Scale 1:4	Code: 10054678
	LU-VE® exchangers

Чертеж для стандартного изделия конфигурация, аксессуары не указаны.