Scelte SELECTION SOFTWARE V3R13M7 db151025.26

ECO™ heat transfer coolers by LUVATA

Пользователь ТзОВ "Промхолод-Рівне" Проверка Воздухоохладитель

06.02.2016

Темпер. в кам.	°C	0	Температура испарения	°C	-8,0
TD1	°C	8,0	Хладагент		R404A
Количество воздухоохладителей		1			

Теплообменник	Стандарт	Корпус	Стандарт
Питание вентилятора	400/3/50	Тип вентилятора	Стандарт
Оттайка	Электр.		

Выбранная модель: * 1 x IDE 42B04 ED

Обеспечить систему соответствующей оттайкой

Мощность	kW	19,489			
TD1	°C	8,0	Сумм поток воздуха	m3/h	8180

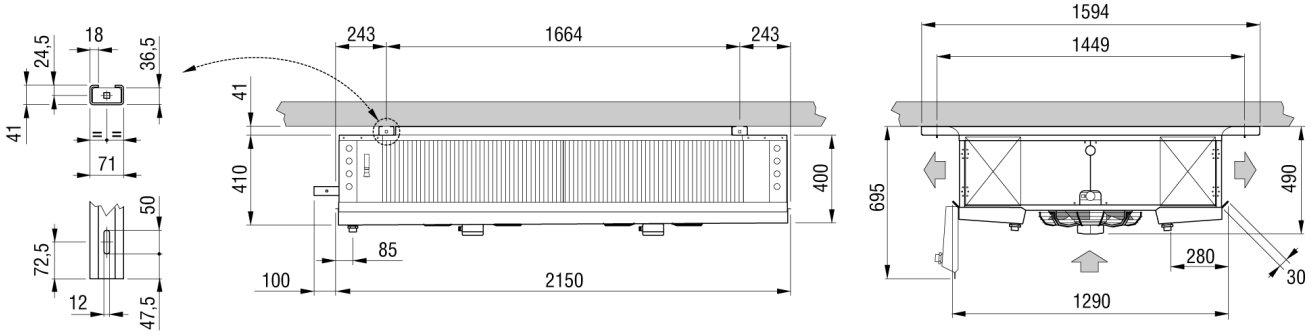

Вес	kg	145,000			
Внутренняя поверхность	m2	13,70	Внешняя поверхность	m2	111,96
Входное подсоединение		22 mm	Выходное подсоединение		42 mm
Объём труб	dm3	26,40	Расстояние между ламелями	mm	4.5
Сливное подсоединение		2 x 1" GAS			
Оттайка	ED	Электр.		Watt	10200
Вентилятор	n.	2	Диаметр	mm	450
Поток воздуха	m3/h	8180	Выброс воздуха	m	11,0
Питание	V	400/3/50	Скорость вентилятора	об/мин	1370
Вентил.	A	1,58	Суммарная мощность	Watt	860
Ур. шума в 10 m.	dB(A)	49			

Примечание: мы не несем ответственность за производительность и качество реализованной продукции, если на двигатели вентиляторов были установлены системы регулирования скорости вращения не нами.