Scelte SELECTION SOFTWARE V3R13M7 db151025.26

ECO™ heat transfer coolers by LUVATA

Пользователь ТзОВ "Промхолод-Рівне" Проверка Воздухоохладитель

08.02.2016

Темпер. в кам.	°C	0	Температура испарения	°C	-8,0
TD1	°C	8,0	Хладагент		R404A
Количество воздухоохладителей		1			

Теплообменник	Стандарт	Корпус	Стандарт
Питание вентилятора	400/3/50	Тип вентилятора	Стандарт
Оттайка	Электр.		

Выбранная модель: 1 x ICE 62A10 ED

Мощность	kW	40,068			
TD1	°C	8,0	Сумм поток воздуха	m3/h	30900

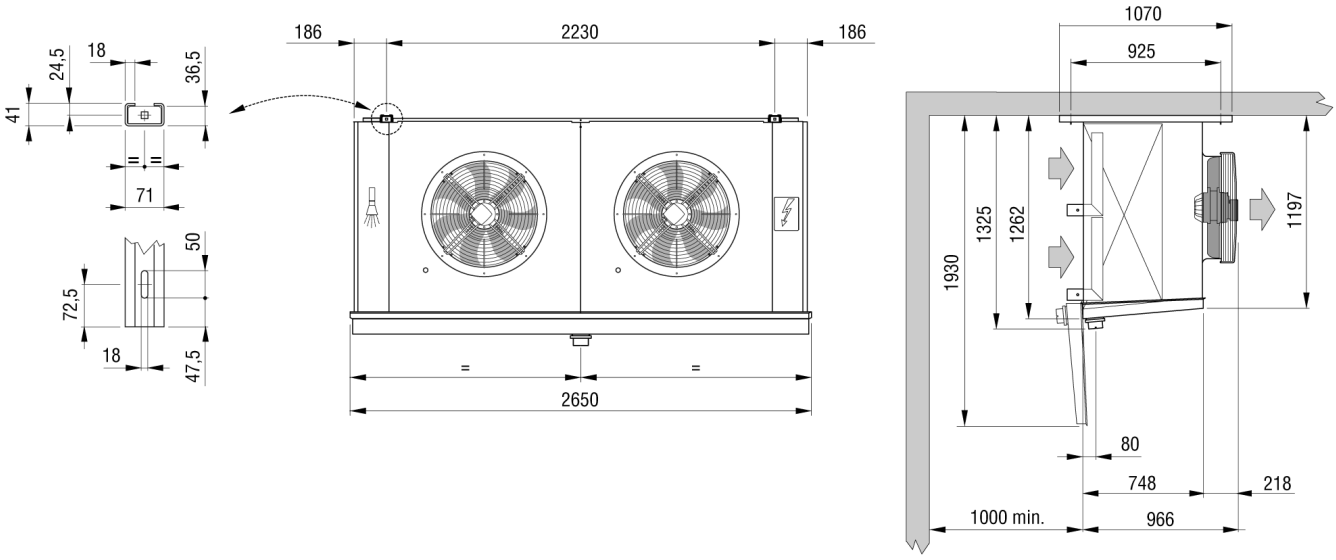

Вес	kg	250,000			
Внутренняя поверхность	m2	23,20	Внешняя поверхность	m2	94,00
Входное подсоединение		28 mm	Выходное подсоединение		42 mm
Объём труб	dm3	47,00	Расстояние между ламелями	mm	10
Сливное подсоединение		3" GAS			
Оттайка	ED	Электр.		Watt	17640
Вентилятор	n.	2	Диаметр	mm	630
Поток воздуха	m3/h	30900	Выброс воздуха	m	52,0
Питание	V	400/3/50	Скорость вентилятора	об/мин	1400
Вентил.	A	7,4	Суммарная мощность	Watt	3500
Ур. шума в 10 m.	dB(A)	57			

Примечание: мы не несем ответственность за производительность и качество реализованной продукции, если на двигатели вентиляторов были установлены системы регулирования скорости вращения не нами.