Scelte SELECTION SOFTWARE V3R12M0 db131223.09

ECO™ heat transfer coolers by LUVATA

Пользователь ТзОВ"Промхолод-Рівне" Проверка Воздухоохладитель

17.03.2015

Темпер. в кам.	°C	0	Температура испарения	°C	-8,0
TD1	°C	8,0	Хладагент		R404A
Количество воздухоохладителей		1			

Теплообменник	Стандарт	Корпус	Стандарт
Питание вентилятора	400/3/50	Тип вентилятора	Стандарт
Оттайка	Электр.		

Выбранная модель: 1 x CTE 633E8 ED

Мощность	kW	50,358			
TD1	°C	8,0	Сумм поток воздуха	m3/h	47370

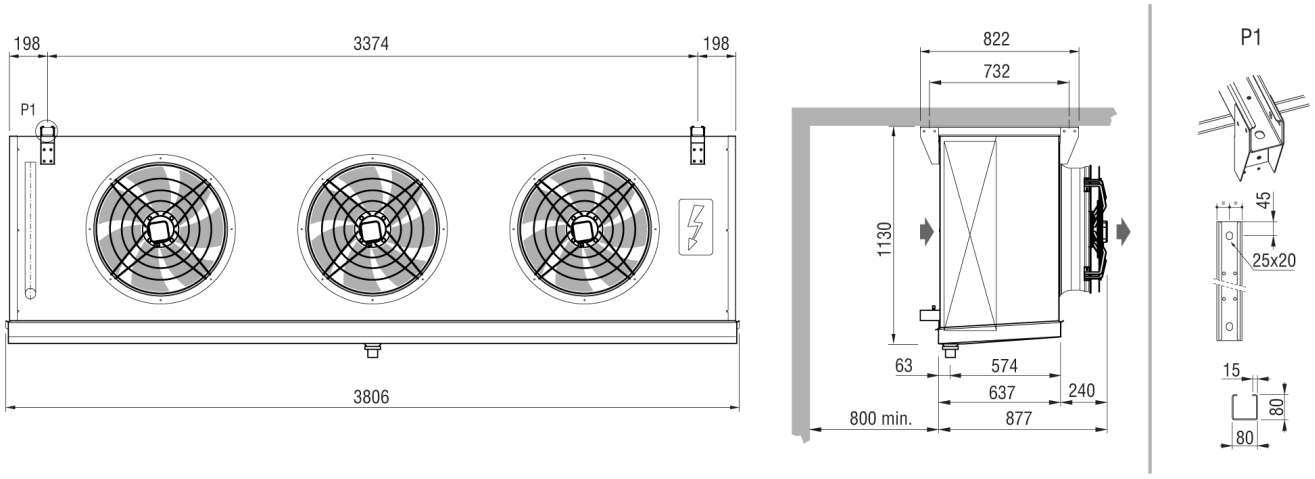

Вес	kg	220,000			
Внешняя поверхность	m2	21,00	Внутренняя поверхность	m2	101,00
Входное подсоединение		35 mm	Выходное подсоединение		54 mm
Объём труб	dm3	42,00	Расстояние между ламелями	mm	8.5
Сливное подсоединение		2" GAS			
Оттайка	ED	Электр.		Watt	17760
Вентилятор	n.	3	Диаметр	mm	630
Поток воздуха	m3/h	47370	Выброс воздуха	m	37,0
Питание	V	400/3/50	Скорость вентилятора	об/мин	1400
Вентил.	A	11,1	Суммарная мощность	Watt	5250
Ур. шума в 10 m.	dB(A)	52			

Примечание: мы не несем ответственность за производительность и качество реализованной продукции, если на двигатели вентиляторов были установлены системы регулирования скорости вращения не нами.