Эксклюзивный поставщик компонентов *becool* и Belief на рынке России и СНГ

ООО «СПС-ХОЛОД», 192102, Санкт-Петербург, ул. Стрельбищенская, 12, а/я 45;	**E-mail:** sales@cpsholod.ru
«СПС-ХОЛОД-СПб», (812) 336-5577 (многоканальный), факс (812) 336-5577;	**E-mail:** spb@cpsholod.ru
«СПС-ХОЛОД-МОСКВА», (495) 602-04-98, (многоканальный), факс (495) 602-04-97;	**E-mail:** moscow@cpsholod.ru
«СПС-ХОЛОД-ВОРОНЕЖ», тел/факс (473) 202-29-67;	**E-mail:** voronezh@cpsholod.ru
«СПС-ХОЛОД-БЕЛГОРОД», тел/факс (4722) 23-19-32, 23-19-34;	**E-mail:** blg@cpsholod.ru
«СПС-ХОЛОД-РОСТОВ-НА-ДОНУ», тел (863) 294-06-36;	**E-mail:** rostov@cpsholod.ru
«СПС-ХОЛОД-КРАСНОДАР», тел/факс (861) 279-65-82, 279-65-83;	**E-mail:** krs@cpsholod.ru
«СПС-ХОЛОД-Н.НОВГОРОД», тел/факс (831) 242-22-91; факс (831) 242-22-91;	**E-mail:** nn@cpsholod.ru
«СПС-ХОЛОД-КАЗАНЬ», тел/факс (843) 500-08-98, 500-09-07;	**E-mail:** kazan@cpsholod.ru
«СПС-ХОЛОД-САМАРА», тел/факс (846) 212-03-17;	**E-mail:** smr@cpsholod.ru
«СПС-ХОЛОД-ВОЛГОГРАД», тел/факс (8442) 54-15-52;	**E-mail:** vlg@cpsholod.ru
«СПС-ХОЛОД-УФА», тел/факс (347) 286-54-30;	**E-mail:** ufa@cpsholod.ru
«СПС-ХОЛОД-ЕКАТЕРИНБУРГ», тел/факс (343) 372-12-00 (многоканальный);	**E-mail:** ekb@cpsholod.ru
«СПС-ХОЛОД-ОМСК», тел (3812) 43-37-17; тел/факс (3812) 43-37-12;	**E-mail:** omsk@cpsholod.ru
«СПС-ХОЛОД-НОВОСИБИРСК», тел (383) 206-26-45, факс (383) 206-26-75;	**E-mail:** nsk@cpsholod.ru
«СПС-ХОЛОД-КРАСНОЯРСК», тел (391) 227-46-95, факс (391) 212-19-85;	**E-mail:** krk@cpsholod.ru
«СПС-ХОЛОД-ИРКУТСК», тел/факс (3952) 55-91-90;	**E-mail:** irk@cpsholod.ru
«СПС-ХОЛОД-ВЛАДИВОСТОК», тел (423) 205-33-97;	**E-mail:** dv@cpsholod.ru

ООО «СПС-холод» - ведущий поставщик компонентов для коммерческого, промышленного холода и систем кондиционирования воздуха, а также оборудования для монтажа, специального и сервисного инструмента.

Основные принципы, которыми руководствуется **компания** в своей работе:

это – широкий ассортимент

это – высокое качество

это – техническая поддержка

это – самые последние новинки

Номенклатура, поставляемого **компанией СПС-ХОЛОД** оборудования и специального инструмента, составляет более 9000 наименований, большинство позиций которого постоянно имеются на складе в Санкт-Петербурге, а также в 14 подразделениях и на складах дистрибьюторов во многих регионах России.

С 2004 года в номенклатуре компании СПС-ХОЛОД появилась новая серия компонентов и инструмента под новой торговой маркой ***becool*!**

ООО «СПС-холод» является эксклюзивным поставщиком оборудования, компонентов и инструмента, которые производятся под Торговой маркой ***becool*** на заводах России, Европы, США и Азии.

РЕСИВЕРЫ *becool* *Премиум-линейка*

Линейка вертикальных ресиверов серии *BC-LR (PR)*

Особенности и преимущества ресиверов *becool*:



Область применения:
коммерческий и промышленный
холод, системы кондиционирования

- **Соединение под предохранительный клапан 1/2" NPT** (адаптер не требуется)
- **Более прочная и устойчивая монтажная опора**
- **Наличие у ресиверов объемом 50,0 л и выше транспортировочных проушин** в верхней части ресивера
- **Контрастные смотровые стекла** (оранжевый шарик - белый фон)

Расшифровка маркировки ресивера:

BC – LR - 63,0 3SG (PR 60)
1 2 3 4 5 6

1. Торговая марка
BC – ***becool***

2. Тип ресивера:

- **LR** - вертикальный ресивер
- **LRH** - горизонтальный ресивер

3. Типоразмер сосуда

4. Наличие смотровых стекол и их количество
5. **PR** – классификация сосуда (***премиум***); рабочее давление **28 бар**
6. Общий объем ресивера, л.

ТЕХНИЧЕСКИЕ ПАРАМЕТРЫ ПРЕМИУМ-ЛИНЕЙКИ ВЕРТИКАЛЬНЫХ РЕСИВЕРОВ

Модель	Код заказа	Объем, л.	Кол-во см. стекол	Габаритные размеры				Цена, Руб с НДС
				Высота, мм	Диаметр, мм	Вх / Вых Rotalock	Порт под пред. клапан	
BC-LR-9,0 (1/2"ODF -1") (PR9)	07 46 82	9,0	-	400	193	1/2" ODF/1"		1 538,00
BC-LR-12,5 (1”-1”) (PR11)	07 46 66	11,0	-	443	193	1”		1 891,00
BC-LR-16,0 (1”-1”) (PR17)	07 46 67	17,0	-	643	193	1”		2 313,00
BC-LR-20,0 (1 1/4”-1 1/4”) (PR21)	07 46 81	21,0	-	557	244	1 1/4"		2 567,00
BC-LR-24,8 (1 1/4"-1 1/4") (PR24)	07 46 68	24,0	-	620	244	1 1/4"		2 763,00
BC-LR-25,0 SG (1 1/4”-1 1/4”) (PR24)	07 46 69	24,0	1	622	244	1 1/4"		3 204,00
BC-LR-28,0 2SG (1 1/4”-1 1/4” (PR28)	07 46 70	28,0	2	772	244	1 1/4"		3 773,00
BC-LR-32,5 2SG (1 1/4”-1 1/4”) (PR36)	07 46 71	36,0	2	922	244	1 1/4"		4 205,00
BC-LR-40,0 2SG (1 1/4”-1 1/4”) (PR42)	07 46 72	42,0	2	1042	244	1 1/4"	1/2" NPT**	5 683,00
BC-LR-50,0 2SG (1 3/4"-1 3/4") (PR50)	07 46 73	50,0	2	738	325	1 3/4"		7 075,00
BC-LR-63,0 3SG (1 3/4”-1 3/4”) (PR60)	07 46 74	60,0	3	858	325	1 3/4"		9 249,00
BC-LR-80,0 3SG (1 3/4”-1 3/4”) (PR75)	07 46 75	75,0	3	1058	325	1 3/4"		10 545,00
BC-LR-100,0 3SG (1 3/4”-1 3/4”) (PR95)	07 46 76	95,0	3	1258	325	1 3/4"		11 220,00
BC-LR-120,0 3SG (1 3/4”-1 3/4”) (PR115)	07 46 77	115,0	3	1558	325	1 3/4"		13 417,00
BC-LR-160,0 3SG (2 1/4”-2 1/4”) (PR155)	07 46 78	155,0	3	1100	460	2 1/4"		21 413,00
BC-LR-200,0 3SG (2 1/4”-2 1/4”) (PR205)	07 46 79	205,0	3	1400	460	2 1/4"		25 038,00
NEW **BC-LR-240,0 3SG (2 1/4"-2 1/4") (PR240)**	07 46 791	240,0	3	1670	460	2 1/4"		28 420,00
BC-LR-250,0 3SG (2 1/4”-2 1/4”) (PR270)	07 46 80	270,0	3	1800	460	2 1/4"		29 302,00
NEW **BC-LR-310,0 3SG (FL 3 1/8"- FLV 3 1/8") (PR310)***	07 46 801	310,0	3	2136	460	3 1/8”		73 799,00
BC-LR-350,0 3SG (FL3 1/8”-FLV 3 1/8”) (PR350)*	07 46 95	350,0	3	1510	612	3 1/8”**		109 849,00

*** - ресивер 310 и 350 л. комплектуется фланцевым запорным вентилем на выходе и фланцем на входе;**
**** - не комплектуется металлической заглушкой.**

Дополнительные аксессуары (опционально):
- Запорные вентили Rotalock,
- Предохранительные клапаны или заглушка;
- 3-х ходовой запорный вентиль.
- Реле уровня BC-LLC/L-CE ***NEW!***

Линейка горизонтальных ресиверов серии *BC-LRH (HPR)*



Область применения:
коммерческий и промышленный
холод, системы кондиционирования

- **Соединение под предохранительный клапан**
1/2" NPT (адаптер не требуется)
- **Более прочная и устойчивая монтажная опора**
- **Контрастные смотровые стекла** (оранжевый шарик - белый фон)

Расшифровка маркировки ресивера:

BC	**–**	**LRH**	**-**	**100,0**	**3SG**	**(HPR**	**95)**
1		**2**		**3**	**4**	**5**	**6**

1. Торговая марка
BC – ***becool***

2. Тип ресивера:

- **LR** - вертикальный ресивер; **LRH** - горизонтальный ресивер
3. Типоразмер сосуда
4. Наличие смотровых стекол и их количество
5. **PR** – классификация сосуда (***Премиум***); рабочее давление **28 бар**
6. Общий объем ресивера, л.

Цены приводятся на условиях поставки склад, Санкт-Петербург, Москва, Воронеж, Белгород, Ростов-на-Дону, Краснодар, Н.Новгород, Казань, Самара, Волгоград, Уфа, Екатеринбург, Омск, Новосибирск, Красноярск, Иркутск, Владивосток. Предоставляются дилерские скидки

ТЕХНИЧЕСКИЕ ПАРАМЕТРЫ ПРЕМИУМ-ЛИНЕЙКИ ГОРИЗОНТАЛЬНЫХ РЕСИВЕРОВ

	Модель	Код заказа	Объем, л.	Кол-во см. стекол	Габаритные размеры, мм				Порт под пред. клапан	Цена, Руб с НДС
					L, Длина	Ø Диам	H Высота,	Вх / Вых Rotalock		
	BC-LRH-16,0 SG (1 1/4"-1 1/4") (HPR16)* **	07 46 85	16,0	1	935	159	200	1 "	1/2" NPT**	3 116,00
	BC-LRH -25,0 SG (1 1/4”-1 1/4”) (HPR26)* **	07 46 86	26,0	1	973	193	237	1 1/4"		4 401,00
	BC-LRH-40,0 SG (1 1/4”-1 1/4”) (HPR42)* **	07 46 87	42,0	1	1036	244	300	1 1/4"		5 634,00
	BC-LRH-60,0 SG (1 3/4”-1 3/4”) (HPR60)* **	07 47 25	60,0	1	882	325	375	1 3/4"		8 673,00
	BC-LRH-70,0 3SG (1 3/4”-1 3/4”) (HPR75)	07 46 88	75,0	3	1050	325	372	1 3/4"		9 261,00
	BC-LRH-75,0 SG (1 3/4”-1 3/4”) (HPR75)* **	07 47 26	75,0	1	1082	325	375	1 3/4"		9 750,00
	BC-LRH-100,0 3SG (1 3/4”-1 3/4”) (HPR95)	07 46 89	95,0	3	1250	325	372	1 3/4"		12 612,00
	BC-LRH-120,0 3SG (1 3/4”-1 3/4”) (HPR115)	07 46 90	115,0	3	1550	325	372	1 3/4"		15 089,00
	BC-LRH-160,0 3SG (2 1/4”-2 1/4”) (HPR155)	07 46 91	155,0	3	1080	460	545	2 1/4"		23 912,00
	BC-LRH-205,0 3SG (2 1/4”-2 1/4”) (HPR205)	07 46 92	205,0	3	1380	460	545	2 1/4"		26 950,00
NEW	**BC-LRH-240 3SG (2 1/4" - 2 1/4") (HPR240)**	07 46 921	240,0	3	1655	460	545	2 1/4"		30 371,00
	BC-LRH-250,0 3SG (2 1/4”-2 1/4”) (HPR270)	07 46 93	270,0	3	1780	460	545	2 1/4"		31 703,00
NEW	**BC-LRH-310 3SG (FL 3 1/8" - FLV 3 1/8") (HPR310)***	07 46 931	310,0	3	2105	460	558	3 1/8"		74 990,00
	BC-LRH-350,0 3SG (FL 3 1/8”-FLV 3 1/8”) (HPR350)*	07 46 94	350,0	3	1530	612	650	3 1/8"**		110 900,00

*** - ресивер 310 и 350 л. комплектуется фланцевым запорным вентилем на выходе и фланцем на входе;**
**** - не комплектуется металлической заглушкой;**
***** - ресиверы имеют монтажные опоры сверху.**

Дополнительные аксессуары (опционально):
- Запорные вентили Rotalock,
- Предохранительные клапаны или заглушка;
- 3-х ходовой запорный вентиль.
- Реле уровня BC-LLC/L-CE ***NEW!***

Все модели ресиверов предназначены для применения с ХФУ, ГХФУ, ГФУ хладагентами, имеют **вход / выход** под вентиль ***Rotalock*** и выход под **предохранительный клапан** с внутренней конической резьбой **1/2"NPT**.

К каждому сосуду прилагается индивидуальный паспорт в соответствии с требованиями:
ГОСТ 14249-89 Сосуды и аппараты. Нормы и методы расчёта на прочность. ПБ-03-576-03 «Правила безопасного устройства и эксплуатации сосудов, работающих под давлением».
ГОСТ 24755-89
Сосуды и аппараты. Нормы и методы расчёта на прочность укрепления отверстий.
ГОСТ 26202-84
Сосуды и аппараты. Нормы и методы расчёта на прочность обечаек и днищ от воздействия опорных нагрузок.
ИСО 5149-93 «Холодильные системы, используемые для охлаждения и нагрева. Требования безопасности»

Продукция проходит постоянный контроль качества согласно требованиям:
- ГОСТ Р 52630-2006
Сосуды и аппараты стальные сварные. Общие технические условия
- ПБ 03 - 576 - 03
Правила устройства и безопасной эксплуатации сосудов, работающих под давлением
- ПБ 03 - 584 - 03
Правила проектирования, изготовления и приемки сосудов и аппаратов стальных сварных
- ГОСТ 14249 - 89
Сосуды и аппараты. Нормы и методы расчета на прочность
- ГОСТ 24755 - 89
Сосуды и аппараты. Нормы и методы расчета на прочность укрепления отверстий
- ГОСТ 3242 - 79
Соединения сварные. Методы контроля качества
- ГОСТ 6996 – 66. Сварные соединения. Методы определения механических свойств

Специальная линейка BC-LR для R410A



Особенности и преимущества ресиверов *becool*:

Область применения:
коммерческий и промышленный
холод, системы кондиционирования

- **Соединение под предохранительный клапан 1/2" NPT** (адаптер не требуется)
- **Контрастные смотровые стекла**

Расшифровка маркировки ресивера:

BC – LR - 63,0 2SG R410A
1 2 3 4 5

1. Торговая марка
BC – ***becool***

2. Тип ресивера:

- **LR** - вертикальный ресивер
- **LRH** - горизонтальный ресивер

3. Типоразмер сосуда

4. Наличие смотровых стекол и их количество
5. R410A (максимальное рабочее давление **45 бар)**

ТЕХНИЧЕСКИЕ ПАРАМЕТРЫ ВЕРТИКАЛЬНЫХ РЕСИВЕРОВ ДЛЯ R410A

Модель	Код заказа	Объем, л.	Кол-во см. стекол	Габаритные размеры				Цена, Евро с НДС
				Диаметр, мм	Высота, мм	Вх / Вых Rotalock	Порт под пред. клапан	
BC-LR-4,0 (1" - 1") R410a (45 бар)	07 46 00	4,0	-	140	325	1" - 1"	1/2" NPT**	**81,79**
BC-LR-6,0 (1" - 1") R410a (45 бар)	07 46 01	6,0	-	140	475	1" - 1"		**96,69**
BC-LR-10,0 (1" - 1") R410a (45 бар)	07 46 02	10,0	-	168	550	1" - 1"		**118,99**
BC-LR-12,0 (1" - 1") R410a (45 бар)	07 46 03	12,0	-	168	660	1" - 1"		**122,69**
BC-LR-14,0 (1" - 1") R410a (45 бар)	07 46 04	14,0	-	168	770	1" - 1"		**133,90**
BC-LR-16,0 (1" - 1") R410a (45 бар)	07 46 05	16,0	-	168	870	1" - 1"		**141,29**
BC-LR-18,0 (1" - 1") R410a (45 бар)	07 46 06	18,0	-	219	560	1" - 1"		**185,90**
BC-LR-20,0 (1 1/4" - 1 1/14") R410a (45 бар)	07 46 07	20,0	-	219	630	1 1/4" - 1 1/4"		**204,49**
BC-LR-25,0 (1 1/4" - 1 1/14") R410a (45 бар)	07 46 08	25,0	-	219	755	1 1/4" - 1 1/4"		**230,49**
BC-LR-30,0 (1 1/4" - 1 1/4") 2SG R410a (45 бар)	07 46 09	30,0	2	219	905	1 1/4" - 1 1/4"		**308,59**
BC-LR-40,0 (1 1/4" - 1 1/4") 2SG R410a (45 бар)	07 46 10	40,0	2	219	1210	1 3/4" - 1 3/4"		**379,19**
BC-LR-50,0 (1 3/4" - 1 3/4") 2SG R410a (45 бар)	07 46 11	50,0	2	273	975	1 3/4" - 1 3/4"		**468,49**
BC-LR-60,0 (1 3/4" - 1 3/4") 2SG R410a (45 бар)	07 46 12	60,0	2	273	1165	1 3/4" - 1 3/4"		**535,39**
BC-LR-70,0 (1 3/4" - 1 3/4") 2SG R410a (45 бар)	07 46 13	70,0	2	273	1355	1 3/4" - 1 3/4"		**579,99**
BC-LR-80,0 (1 3/4" - 1 3/4") 2SG R410a (45 бар)	07 46 14	80,0	2	273	1545	1 3/4" - 1 3/4"		**639,49**
BC-LR-90,0 (1 3/4" - 1 3/4") 2SG R410a (45 бар)	07 46 15	90,0	2	273	1755	1 3/4" - 1 3/4"		**706,39**
BC-LR-100,0 (1 3/4" - 1 3/4") 3SG R410a (45 бар)	07 46 16	100,0	3	406	910	2 1/4" - 2 1/4"		**810,49**
BC-LR-125,0 (1 3/4" - 1 3/4") 3SG R410a (45 бар)	07 46 17	125,0	3	406	1120	2 1/4" - 2 1/4"		**899,69**
BC-LR-150,0 (1 3/4" - 1 3/4") 3SG R410a (45 бар)	07 46 18	150,0	3	406	1340	2 1/4" - 2 1/4"		**996,39**
BC-LR-175,0 (2 1/4" - 2 1/4") 3SG R410a (45 бар)	07 46 19	175,0	3	406	1560	2 1/4" - 2 1/4"		**1 108,00**
BC-LR-200,0 (2 1/4" - 2 1/4") 3SG R410a (45 бар)	07 46 20	200,0	3	406	1750	2 1/4" - 2 1/4"		**1 369,00**

- не комплектуется металлической заглушкой;

Дополнительные аксессуары (опционально):
- Запорные вентили Rotalock,
- Предохранительные клапаны или заглушка;
- 3-х ходовой запорный вентиль.
- Реле уровня BC-LLC/L-CE ***NEW!***

Специальная линейка BC-LRH для R410A



Область применения:
коммерческий и промышленный
холод, системы кондиционирования

- **Соединение под предохранительный клапан 1/2" NPT** (адаптер не требуется)
- **Более прочная и устойчивая монтажная опора**
- **Контрастные смотровые стекла**

Расшифровка маркировки ресивера:

BC – LRH - 100,0 2SG R410A
1 2 3 4 5

1. Торговая марка
BC – ***becool***
2. Тип ресивера:
- **LR** - вертикальный ресивер; **LRH** - горизонтальный ресивер
3. Типоразмер сосуда
4. Наличие смотровых стекол и их количество
5. **R410A** (рабочее давление **45 бар)**

ТЕХНИЧЕСКИЕ ПАРАМЕТРЫ ГОРИЗОНТАЛЬНЫХ РЕСИВЕРОВ ДЛЯ R410A

Модель	Код заказа	Объем, л.	Кол-во смотровых стекл	Габаритные размеры, мм			Порт под пред. Клапан	Цена, EUR с НДС
				Длина мм	Диаметр мм	Вх / Вых Rotalock		
BC-LRH-16,0 (1" - 1") R410a (45 бар)	07 46 21	16	-	860	168	1 "-1 "	1/2" NPT**	**141,29**
BC-LRH-25,0 SG (1 1/4" - 1 1/4") R410a (45 бар)	07 46 22	25	1	745	219	1 1/4"-1 1/4"		**252,79**
BC-LRH-40,0 SG (1 1/4" - 1 1/4") R410a (45 бар)	07 46 23	40	1	1200	219	1 3/4"-1 3/4"		**356,90**
BC-LRH-60,0 SG (1 3/4" - 1 3/4") R410a (45 бар)	07 46 24	60	1	1160	273	1 3/4"-1 3/4"		**513,09**
BC-LRH-70,0 2SG (1 3/4" - 1 3/4") R410a (45 бар)	07 46 25	70	2	1350	273	1 3/4"-1 3/4"		**579,99**
BC-LRH-80,0 2SG (1 3/4" - 1 3/4") R410a (45 бар)	07 46 26	80	2	1540	273	1 3/4"-1 3/4"		**639,49**
BC-LRH-100,0 2SG (1 3/4" - 1 3/4") R410a (45 бар)	07 46 27	100	2	900	406	2 1/4"-2 1/4"		**788,19**
BC-LRH-125,0 2SG (1 3/4" - 1 3/4") R410a (45 бар)	07 46 28	125	2	1110	406	2 1/4"2 1/4"		**862,59**
BC-LRH-150,0 2SG (2 1/4" - 2 1/4") R410a (45 бар)	07 46 280	150	2	1330	406	2 1/4"-2 1/4"		**974,09**
BC-LRH-175,0 2SG (2 1/4" - 2 1/4") R410a (45 бар)	07 46 281	175	2	1550	406	2 1/4"-2 1/4"		**1 086,00**
BC-LRH-200,0 2SG (2 1/4" - 2 1/4") R410a (45 бар)	07 46 282	200	2	1740	406	2 1/4"-2 1/4"		**1 349,00**

- не комплектуется металлической заглушкой;

Дополнительные аксессуары (опционально):
- Запорные вентили Rotalock,
- Предохранительные клапаны или заглушка;
- 3-х ходовой запорный вентиль.
- Реле уровня BC-LLC/L-CE ***NEW!***

Поставляются по запросу

СТАНДАРТНАЯ ЛИНЕЙКА СОСУДОВ ВЫСОКОГО ДАВЛЕНИЯ (максимальное рабочее давление – 28 бар)

Ресиверы вертикальные серии BC-LR (N)







ТЕХНИЧЕСКИЕ ПАРАМЕТРЫ ВЕРТИКАЛЬНЫХ РЕСИВЕРОВ

Марка изделия	Код заказа	Объем, л.	Кол-во см стекол	Габаритные размеры				Цена, Руб, с НДС
				Высота, мм.	Диаметр ,мм.	Вход Rotalock	Выход Rotalock	
BC-LR-0,8N	07 45 381	0,8	-	126	102	3/8" **ODF**	3/8" **ODF**	665,00
BC-LR-1,0N	07 46 60	1,0	-	121	102	3/8" **ODF**	3/8" **ODF**	**12,39 евро**
BC-LR-1,5N	07 45 382	1,5	-	143	133	3/8" **ODF**	3/8" **ODF**	724,00
BC-LR-2,4N	07 45 39	2,4	-	176	159	3/8" **ODF**	1"	940,00
BC-LR-4,1N	07 45 40	4,1	-	263	159	3/8" **ODF**	1"	1 167,00
BC-LR-6,4N	07 45 41	6,3	-	393	159	3/8" **ODF**	1"	1 323,00

Дополнительные аксессуары (опционально):

- Запорные вентили Rotalock,

Маслоотделители серии BC-OS



Маслоотделители **серии BC-OS** полностью соответствуют техническим условиям
и стандартам, предъявляемым к сосудам, работающим под давлением.
Маслоотделители **серии BC-OS** оснащены надежным поплавковым механизмом из нержавеющей стали и постоянным магнитом для удержания микроскопических металлических включений.

Как выбрать маслоотделитель

1. Диаметры патрубков маслоотделителя не должны быть меньше, чем диаметр нагнетательной трубы, рассчитанной в соответствии с нормами и правилами, а также индивидуальной компоновкой системы.
2. Максимальная объемная производительность компрессора(-ов) не должна быть выше значения **Vt**, указанного в таблице характеристик маслоотделителя при данном режиме эксплуатации
3. Выбор маслоотделителя для 2-х ступенчатого компрессора осуществляется при объемной производительности при - 10ºС по формуле $V_t=(V_{t1}$ ступени$+V_{t2}$ ступени$)/2$

ТЕХНИЧЕСКИЕ ПАРАМЕТРЫ МАСЛООТДЕЛИТЕЛЕЙ

Марка изделия	Код заказа	Высота H, мм	Диаметр D, мм	Вход/выход пайка, ODS	Внут. объем, л	Аналог ALCO	Аналог HENRY	Цена, Евро с НДС
BC-OS-12	07 41 941	279	102	1/2"	1,6	OSH-404	S-5582	29,90
BC-OS-16	07 41 951	378	102	5/8”	2,3	OSH-405	S-5585-CE	31,19
BC-OS-22	07 41 961	460	102	7/8”	2,9	OSH-407	S-5587-CE	35,29
BC-OS-28	07 41 971	494	102	1 1/8”	3,1	OSH-409	S-5588-CE	43,59
BC-OS-355	07 41 981	524	102	1 3/8”	3,3	OSH-411	S-5690-CE	45,99
BC-OS-356	07 41 481	394	159	1 3/8”	6,1	OSH-611	S-5690-CE	77,19
BC-OS-42	07 41 491	480	159	1 5/8”	7,1	OSH-642	S-5692-CE	81,99
BC-OS-54	07 41 501	485	159	2 1/8”	7,1	OSH-617	S-5694-CE	87,49

Штуцер под выход масла для всего модельного ряда BC-OS-12...54 - 3/8" SAE.

ТАБЛИЦА ПОДБОРА МАСЛООТДЕЛИТЕЛЕЙ

Марка маслоотделителя	Код заказа	Внутр объем, л	Диаметр вх/вых, пайка ODS	Vt(м³/час) компрессора Макс при Тк=40˚С			
				0˚С	-10˚С	-20˚С	-30˚С
BC-OS-12	07 41 941	1,6	1/2"	10	11	12	14
BC-OS-16	07 41 951	2,3	5/8”	16	18	20	26
BC-OS-22	07 41 961	2,9	7/8”	32	38	42	56
BC-OS-28	07 41 971	3,1	1 1/8”	32	38	42	56
BC-OS-355	07 41 981	3,3	1 3/8”	32	38	42	56
BC-OS-356	07 41 481	6,1	1 3/8”	72	82	93	110
BC-OS-42	07 41 491	7,1	1 5/8”	75	88	100	125
BC-OS-54	07 41 501	7,1	2 1/8”	82	93	109	132

Маслоотделители циклонного типа серии BC-OS-H

Основным предназначением маслоотделителей циклонного типа является эффективное отделение масла от паров хладагента, находящегося под высоким давлением, и возврат его в картер компрессора. Это значительно повышает эффективность работы системы в целом за счет предотвращения циркуляции масла по системе. Работа маслоотделителя циклонного типа позволяет эффективно осуществить возврат масла и поддерживать его уровень в картер компрессора. Областями применения циклонных маслоотделителей являются различные типы холодильных систем на базе одиночного компрессора или на базе многокомпрессорных станций.

Маслоотделители циклонного типа **серии BC-OS-H** полностью соответствуют техническим условиям и стандартам, предъявляемым к сосудам, работающим под давлением.
Маслоотделители **серии BC-OS-H** оснащены надежным поплавковым механизмом из нержавеющей стали и постоянным магнитом для удержания микроскопических металлических включений.

ТЕХНИЧЕСКИЕ ПАРАМЕТРЫ МАСЛООТДЕЛИТЕЛЕЙ

Марка изделия	Код заказа	Тип	Чертеж	Высота H, мм	Диаметр D, мм	Вход/выход пайка, ODS	Кол-во масла, л	Аналог HENRY	Цена, Евро с НДС
BC-OS-H1-35	07 41 54	Герметичный	A	460	140	35 мм	**0,5**	**S-5190 CE**	161,59
BC-OS-H1-42	07 41 55	Герметичный	A	520	140	42 мм.	**0,5**	**S-5192 CE**	176,59
BC-OS-H3-42	07 41 57	Разборный	B	696	219	42 мм	**0,7**	**S-5411 CE**	399,00
BC-OS-H1-54	07 41 56	Герметичный	A	520	140	54 мм	**0,5**	**S-5194 CE**	186,90
BC-OS-H3-54	07 41 58	Разборный	B	696	219	54 мм.	**0,7**	**S-5412 CE**	409,00
BC-OS-H4-64	07 41 59	Разборный	B	786	273	67 мм (2 5/8”)	**0,7**	**S-5413 CE**	575,90
BC-OS-H5-79	07 41 60	Разборный	B	871	324	79 мм.(3 1/8”)	**0,7**	**S-5414 CE**	718,39

Максимальное рабочее давление 33 бар
Штуцер выхода масла - 3/8” SAE; Порт под ПК - 1/2" NPT
Порт под предохранительный клапан – 1/2” NPT **(кроме герметичных моделей BC-OS-H1-XX)**

Чертеж А.

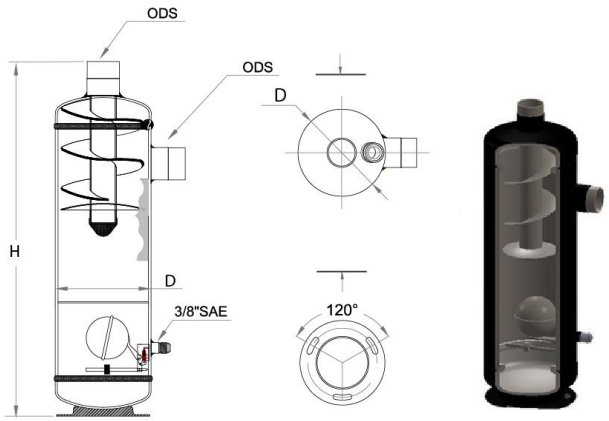

Чертеж В

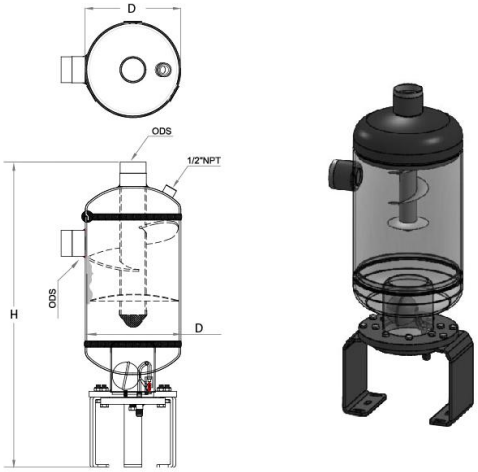

Цены приводятся на условиях поставки склад, Санкт-Петербург, Москва, Воронеж, Белгород, Ростов-на-Дону, Краснодар, Н.Новгород, Казань, Самара, Волгоград, Уфа, Екатеринбург, Омск, Новосибирск, Красноярск, Иркутск, Владивосток. Предоставляются дилерские скидки



ТАБЛИЦА ПОДБОРА МАСЛООТДЕЛИТЕЛЕЙ

Марка маслоотделителя	Код заказа	Внутр. объем, л	Диаметр вх/вых, пайка, ODS	Vt(м³/час) компрессора Макс при Тк=40˚С			
				0˚С	-10˚С	-20˚С	-30˚С
BC-OS-H1-35	07 41 54	5,4	35 мм	78	87	96	128
BC-OS-H1-42	07 41 55	6,0	42 мм	82	96	105	135
BC-OS-H1-54	07 41 56	6,0	54 мм	93	111	121	148
BC-OS-H3-42	07 41 57	14,5	42 мм	106	119	128	156
BC-OS-H3-54	07 41 58	14,5	54 мм	109	121	132	160
BC-OS-H4-64	07 41 59	26,5	67 мм (2 5/8”)	300	330	360	400
BC-OS-H5-79	07 41 60	43,0	79 мм.(3 1/8”)	380	410	440	500

Как выбрать циклонный маслоотделитель:

1. Диаметры патрубков маслоотделителя не должны быть меньше, чем диаметр нагнетательной трубы, рассчитанной в соответствии с нормами и правилами, а также индивидуальной компоновкой системы.
2. Максимальная объемная производительность компрессора (ов) не должна быть выше значения V_t , указанного в таблице характеристик маслоотделителя при данном режиме эксплуатации.
3. Выбор маслоотделителя для 2-х ступенчатого компрессора осуществляется при объемной производительности при -10˚С по формуле V_t = (V_t 1 ступени + V_t 2 ступени) /2

NEW!!!

Маслоотделители для винтовых компрессоров серии BC-OS-HS

Применение маслоотделителей *becool* для винтовых компрессоров

Маслоотделители **серии BC-OS-HS** могут использоваться в линиях подачи масла холодильных установках как одиночного, так и многокомпрессорного исполнения. Поступление масла в компрессор осуществляется из внешнего сосуда (который служит как маслоотделитель).



Особенности маслоотделителей

- Невысокое значение падения давления,
- Минимальный унос масла в холодильную систему,
- Работа с высокой степенью маслоотделения,
- Совместимость со всеми HFC и HCFC хладагентами,
- Вход и выход линии циркуляции хладагента осуществляется через стальные фланцевые соединения,
- Для заправки масла установлен специальный вентиль типа Rotalock,
- Для визуального контроля уровня масла в маслоотделителе установлены два смотровых стекла,
- Маслоотделители укомплектованы устройством подогрева масла (с термостатом), и имеют порт для установки предохранительного клапана

* Реле уровня масла поставляется опционально

ТЕХНИЧЕСКИЕ ПАРАМЕТРЫ МАСЛООТДЕЛИТЕЛЕЙ

Марка изделия	Код заказа	Высота H, мм	Диаметр D, мм	Внутр. объем, л.	Вх/Вых, Фланец, пайка, ODS, дюйм	Выход масла в компр, под Rotalock	Заправка маслом, л	Объем, произв комп-ра, $м^3$/час **(HBP, AC)**	Объемн, произв комп-ра, $м^3$/час **(LBP)**	Цена, Евро с НДС
BC-OS-HS-220	07 41 63	835	324	40	ODS 54	1 1/4 “	19	270	300	1 009,00
BC-OS-HS-440	07 41 64	1180	406	120	ODS 80	1 3/4 “	50	490	600	1 679,00
BC-OS-HS-840	07 41 65	1620	500	220	ODS 92	2 1/4 “	90	940	1320	3 029,00
BC-OS-HS-1180	07 41 66	2020	600	330	ODS 114	2 1/4 “	130	1320	1600	3 749,00

Допустимое рабочее давление - 33 бар
Допустимая рабочая температура от -20°C до +130°C
Давление испытания - 48 бар

Расшифровка обозначения

BC OS HS 440
1 2 3 4

1. **BC** - Торговая марка
2. **OS** - Маслоотделитель
3. **HS** -Маслоотделитель для винтовых компрессоров
4. **440** - Минимальная объемная производительность компрессора

Отделители жидкости серии BC-AS

Отделители жидкости **серии BC-AS** предназначены для отделения парообразного хладагента от мелкодисперсных капель жидкого хладагента и масла.
Основная функция отделителя жидкости – защита компрессора от гидравлического удара (от попадания в него жидкости)

ТЕХНИЧЕСКИЕ ПАРАМЕТРЫ ОТДЕЛИТЕЛЕЙ ЖИДКОСТИ

Марка изделия	Код заказа	Вход/ выход пайка, ODS	Внутр. объем, л	Высота H, мм	Диаметр, мм	Аналог HENRY	Аналог ALCO	Цена, Евро с НДС
BC-AS-1,5-12S	07 42 76	1/2"	1,5	254	102	S-7044	A08-304	18,79
BC-AS-2,4-16S	07 42 77	5/8”	2,4	254	127	S-7043	A10-305	19,79
BC-AS-3,8-19S	07 42 78	3/4"	3,8	316	140	S-7043	A10-405	23,99
BC-AS-4,3-22S	07 42 79	7/8”	4,3	356	140	S-7057-CE	A09-507	24,39
BC-AS-4,7-28S	07 42 80	1 1/8”	4,7	465	127	S-7061-CE	A13-509	37,19
BC-AS-7,3-28S	07 42 81	1 1/8”	7,3	450	159	S-7061-CE	A17-509	37,29
BC-AS-6,0-35S	07 42 82	1 3/8”	6,0	390	159	S-7063-CE	A17-511	41,29
BC-AS-9,6-35S	07 42 83	1 3/8”	9,6	574	159	S-7063-CE	A14-611	41,59
BC-AS-8,8-42S	07 42 84	1 5/8”	8,8	548	159	S-7065-CE	A17-613	48,59
BC-AS-10,4-42S	07 42 85	1 5/8”	10,4	624	159	S-7065-CE	A25-613	49,00



НОВЫЕ МОДЕЛИ ОТДЕЛИТЕЛЕЙ ЖИДКОСТИ

Марка изделия	Код заказа	Вход / выход пайка, ODS	Внутрен. объем, л	Высота H, мм	Диаметр, мм	Цена, Руб с НДС
BC-AS-12,4-54S	07 42 98	2 1/8	12,4	574	193	3 312,00
BC-AS-12,4-67S	07 42 99	2 5/8	12,4	574	193	3 508,00
BC-AS-27-54S	07 42 94	54	27	725	244	5 880,00
BC-AS-27-67S	07 42 95	67	27	725	244	6 585,00
BC-AS-47-67S	07 42 96	67	47	725	325	9 084,00
BC-AS-47-79S	07 42 97	79	47	725	325	9 309,00

NEW!!!

Отделители жидкости серии BC-AS

(диаметры присоединяемой трубы 92 и 105 мм.)

Марка изделия	Код заказа	Внутр объем, л	Вход/ выход пайка мм (дюйм), ODS	Высота H, мм	Диаметр D, мм	Порт под пред. клапан	Номинальная производительность, кВт (макс/мин)			Цена, Евро с НДС
							R22/R407C	R134a	R404A/R507	
BC-AS-32-92S	07 43 00	32,0	92 (3 5/8")	535	ø 324	½ NPT	26,11	25,84	23,46	384,79
BC-AS-32-105S	07 43 001	32,0	105 (4 1/8")	535	ø 324	½ NPT	26,11	25,84	23,46	446,90
BC-AS-60-105S	07 43 002	60,0	105 (4 1/8")	660	ø 406	½ NPT	48,96	48,46	43,99	830,29

НОВЫЕ МОДЕЛИ ОТДЕЛИТЕЛЕЙ ЖИДКОСТИ С ТЕПЛООБМЕННИКОМ

Марка изделия	Код заказа	Внутренний. объем, л	Всасывающая линия вход/ выход пайка мм, ODS	Жидкостная линия теплообменник вход/ выход пайка мм, ODS	Высота мм	Диаметр , мм	Номинальная производительность, кВт (макс/мин)			Цена, Евро с НДС
							R22/R407C	R134a	R404A/R507	
BC-AS-3,5-22S-12S HE	07 43 60	3,5	22	12	300	140	2,9	2,8	2,6	86,29
BC-AS-5,0-28S-12S HE	07 43 61	5,0	28	12	430	140	4,1	4.0	3,7	113,99
BC-AS-6,0-35S-12S HE	07 43 62	6,0	35	12	485	140	4,9	4,8	4,4	137,49
BC-AS-8,1-35S-12S HE	07 43 63	8,1	35	12	485	165	5,6	6,5	5,9	139,59
BC-AS-8,1-42S-12S HE	07 43 64	8,1	42	12	490	165	5,6	6,5	5,9	152,69
BC-AS-9,0-54S-16S HE	07 43 65	9,0	54	16	540	165	7,3	7,3	6,6	197,79
BC-AS-13-54S-16S HE	07 43 66	13,0	54	16	455	219	10,6	10,5	9,5	210,49
BC-AS-25-64S-19S HE*	07 43 67	25,0	66	19	560	273	20,4	20,2	18,3	359,29
BC-AS-32-80S-22S HE*	07 43 68	32,0	80	22	520	324	26,11	25,84	23,46	485,29
BC-AS-32-92S-22S HE*	07 43 69	32,0	92	22	535	324	26,11	25,84	23,46	514,49
BC-AS-32-105S-22S HE*	07 43 70	32,0	105	22	535	324	26,11	25,84	23,46	592,49
BC-AS-60-105S-22S HE*	07 43 71	60,0	105	22	660	406	48,96	48,46	43,99	1 019,00
BC-AS-60-109S-22S HE*	07 43 72	60,0	109	22	660	406	48,96	48,46	43,99	1 148,00

*-Отделитель жидкости снабжен портом ½ "NPT под предохранительный клапан

Цены приводятся на условиях поставки склад, Санкт-Петербург, Москва, Воронеж, Белгород, Ростов-на-Дону, Краснодар, Н.Новгород, Казань, Самара, Волгоград, Уфа, Екатеринбург, Омск, Новосибирск, Красноярск, Иркутск, Владивосток. Предоставляются дилерские скидки

Ресиверы масляные серии BC-OR (N)

ТЕХНИЧЕСКИЕ ПАРАМЕТРЫ МАСЛЯНЫХ РЕСИВЕРОВ

Марка изделия	Код заказа	Объем, л.	Высота, мм	Диаметр, мм.	Порт под дифф. обратный клапан	Цена, Руб с НДС
BC-OR-7N	07 50 66 1	7,0	650	133	3/8”	3 067,00

НОВАЯ СЕРИЯ МАСЛЯНЫХ РЕСИВЕРОВ

Марка изделия	Код заказа	Объем, л.	Высота, мм	Диаметр, мм.	Порт под дифф. обратный клапан	Цена, Руб с НДС
BC-OR-5	07 50 54	5,0	606	102	3/8”	3 047,00
BC-OR-11,5	07 50 67	11,5	670	159		3 547,00
BC-OR-17	07 50 64	17,0	630	193		4 733,00
BC-OR-26	07 50 65	26,0	658	244		5 193,00

Масляные ресиверы *becool серии* ***BC-OR*** оснащены двумя смотровыми стеклами, **вход и выход** выполнены под **запорный вентиль Rotalock, 1”.**





Аксессуары для сосудов высокого давления

Новые предохранительные клапаны серии BC-SV производства *becool*

Клапаны предохранительные
BC-SV-12-28 - прямоточного исполнения
BC-SV-12-28N - углового исполнения
NEW! **BC-SV-12-28NI** - прямоточного исполнения

предназначены для защиты сосудов, работающих под давлением, от разрушения посредством сброса избытка хладагента в аварийную магистраль или атмосферу.
Корпус клапана выполнен из высококачественной бронзы.

Основное преимущество **BC-SV-12-28NI** в сравнении с предыдущей версией (код 076199) состоит в том, что при прямоточной конструкции клапан на выходе имеет резьбовой участок под гайку 5/8" SAE для подключения аварийной линии.

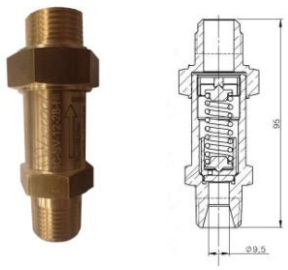

BC-SV-12-28NI

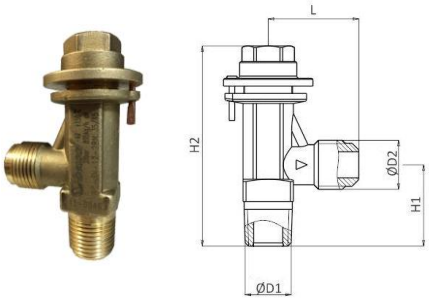

BC-SV-12-28N

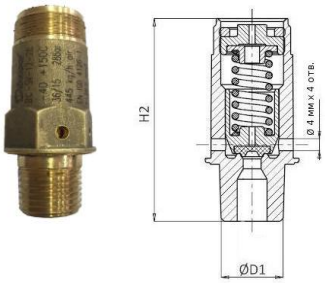

BC-SV-12-28

Предохранительные клапаны имеют вход под резьбу 1/2" NPT.
Выход:
- прямого исполнения - свободный (4 отв. диаметром 4 мм)
- прямого исполнения (NI) - под резьбу 5/8” SAE
- углового исполнения - под резьбу 5/8” SAE.

Каждый предохранительный клапан имеет **заводской паспорт,** инструкцию по эксплуатации на русском языке, индивидуальную упаковку.

Основные технические данные и характеристики предохранительных клапанов серии BC-SV:

1. Условный проход Ду, мм:

   - для BC-SV-12N – 9,5
   - для BC-SV-12 – 6,0

2. Рабочее давление Pp, МПа (кгс/см2) – 1,0 (10) – 4,6 (45)
3. Давление настройки клапана, Pu, МПа (кгс/см2) –2,8 (28)
4. Температура рабочей среды t, °C – минус 40°C +150 °C
5. Рабочая среда - все CFC, HCFC, HFC хладагенты
6. Давление за клапаном - атмосферное
7. Присоединение клапана к сосуду:
   - для ресиверов PR / HPR и ресиверов стандартного модельного ряда 2014 года, маслоотделителей, отделителей жидкости - непосредственно к порту для ПК
   - для ресиверов модельного ряда 2013 года - через переходник для предохранительного клапана
   - для всех других типов ресиверов - посредством 3-х ходового вентиля
8. Принцип действия – предохранительный клапан прямого действия.
9. Тип корпуса – угловой, прямой.

Модель	Код заказа	Вход D1	Тип корпуса	Выход (авар. линия)* D2	Габаритные размеры, мм			Завод. настр.	Цена, Евро с НДС
					H1	H2	L		
BC-SV-12-28NI	07 61 98	1/2" NPT	Прямой	5/8" SAE	-	95	-	28	15,89
BC-SV-12-28	07 61 99	1/2" NPT	Прямой	-	-	67,5	-	28	13,90
BC-SV-12-28N	07 62 00	1/2" NPT	Угловой	5/8" SAE	37	90	40,5	28	17,49
ECA-42	07 62 39	1/2" NPT	Угловой	5/8" SAE	36	89	39	40	19,99
ECA-45	07 62 391	1/2" NPT	Угловой	5/8" SAE	36	89	39	40	19,99

*Выход для вентиля BC-SV-12-28 в атмосферу 4 отв. диаметром 4 мм.

Реле контроля уровня жидкости BC-LLC/L производства *becool* (Германия) *NEW!*

Электронные реле контроля уровня жидкости ***becool*** предназначены для контроля минимального или максимального уровня жидкости в сосудах, работающих под давлением, входящих в состав холодильных контуров различного назначения: холодильные и морозильные агрегаты, установки по вентиляции и кондиционированию воздуха.



Тип	Код заказа	Тип Адаптера	Напряжение В	Сигнальный выход	Макс. рабочее давление (бар)	Вес с кабелями	Цена, Евро с НДС
BC-LLC/L-CE	07 54 90	Rotalock 1 1/4"	220	0,5A индукт./ 1A активной	60	535	121,90

Цены приводятся на условиях поставки склад, Санкт-Петербург, Москва, Воронеж, Белгород, Ростов-на-Дону, Краснодар, Н.Новгород, Казань, Самара, Волгоград, Уфа, Екатеринбург, Омск, Новосибирск, Красноярск, Иркутск, Владивосток. Предоставляются дилерские скидки

NEW!

Дополнительные аксессуары

3-х ходовой вентиль BC-VSV-1 1/2" NPT-(1) / 1/2" NPT (2) для предохранительных клапанов серии **BC-SV** (код заказа 076215) предназначен для установки на ресивер. Служит для проведения сервисных работ, связанных с проверкой работы предохранительного клапана (или его замены).



Вентиль **BC-VSV-1** имеет внешнюю резьбу **1/2" NPT** для присоединения к сосуду высокого давления и два отверстия с внутренней резьбой **1/2" NPT(F)** для установки предохранительных клапанов **серии BC-SV**.

Вентиль **BC-VSV-1** позволяет безопасно снимать один предохранительный клапан для его замены (или проведения сервисных работ). В то время как другой продолжает защищать сосуд высокого давления.

Дополнительные аксессуары

Внешний вид	Марка изделия	Код заказа	Наименование	Цена, Евро с НДС
	3-х ходовой вентиль BC-VSV-1 1/2" NPT(M)-1/2"NPT(F)	07 62 15	***NEW!*** 3-х ходовой вентиль для предохранительных клапанов	42,59
	BC-DR.039-1-01 (3/8")	07 47 29	Переходник (3/8)	18,99
	BC-DR.039-01 (1/2")	07 47 31	Переходник (1/2)	6,40
	BC-DR.106	07 47 32	Гайка к переходнику	3,55
	P1-1 1/4"-12UNF-3/8-14NPT	07 47 49	Переходник цельной конструкции	10,39
	P2-1 1/4"-12UNF-1/2-14NPT	07 47 48	Переходник цельной конструкции	10,39
	Прокладка G -1 1 1/4"	07 48 51	Прокладка к переходнику	0,70
	Заглушка 1/2" NPT (возможно применение для серий: BC-LR (PR), BC-AS- от 27л.; BC-OS от 7,1л.	07 46 98	Заглушка	2,79

New!

Новые запорные вентили Rotalock серии BC-VR



Особенности:
Материал: латунь с антикоррозионным покрытием (***Cu*** или ***Ni***)
Два сервисных порта 1/4" SAE (с золотниками)
В комплект входит фторопластовая прокладка
Минимальный перепад давления
Простота монтажа на герметичных компрессорах и ресиверах
100% тестирование на внешние и внутренние утечки

Технические характеристики:

Максимальное рабочее давление:	45 бар (-10 … +140°C)
	35 бар (-40 …+140°C)
Давление испытания:	57 бар
Давление разрушения:	230 бар
Температура среды:	от -40 до 140C
Окружающая температура:	от -40 до 70C
Внешние утечки:	макс 3 г/год

Совместимость: CFC, HFC, HCFC хладагенты, минеральные и синтетические масла
Корпус: Латунный с антикоррозионным покрытием, латунный колпачок на портах отбора давления. Нет ограничений по ориентации в пространстве. Рекомендуется использовать припой с содержанием серебра. После пайки вентиль и соединение должны быть защищены от коррозии.

Модель	Код заказа	A* ODF	B** ODF	Цена, Евро с НДС
BC-VR-1-3/8 N	07 48 202	1" – 14 UNS	3/8"	5,29
BC-VR-1-10 мм N	07 48 203		10 мм	5,29
BC-VR-1-1/2 N	07 48 212		1/2"	5,39
BC-VR-1-5/8 N	07 48 222		5/8"	5,49
BC-VR-1 1/4-5/8 N	07 48 232	1 1/4" – 12 UNF	5/8"	5,79
BC-VR-1 1/4-3/4 N	07 48 242		3/4"	8,39
BC-VR-1 1/4-7/8 N	07 48 252		7/8"	8,59
BC-VR-1 1/4-1 1/8 N	07 48 262		1 1/8"	8,99
BC-VR-1 3/4-7/8 N	07 48 272	1 3/4" – 12 UNF	7/8"	9,09
BC-VR-1 3/4-1 1/8 N	07 48 282		1 1/8"	14,59
BC-VR-1 3/4-1 3/8 N	07 48 292		1 3/8"	15,49
BC-VR-1 3/4-1 5/8 N	07 48 302		1 5/8"	15,59
BC-VR-1 3/4-42 мм N	07 48 303		42 мм	15,59
BC-VR-2 1/4-1 3/8 N	07 48 342	2 14" – 12 UNF	1 3/8"	26,19
BC-VR-2 1/4-1 5/8 N	07 48 352		1 5/8"	26,19
BC-VR-2 1/4-42 мм N	07 48 353		42 мм	26,19
BC-VR-2 1/4-2 1/8 N	07 48 362		2 1/8"	27,59

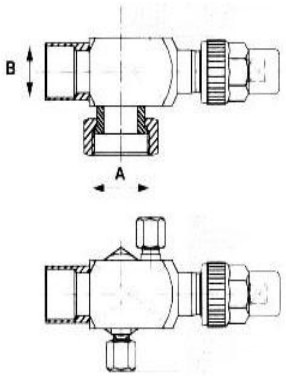

* базовый размер (резьбовое соединение со штуцером на компрессоре, ресивере и пр.)
** соединение с системой (размер трубы под пайку)

Запорные вентили Rotalock серии BC-VR



Особенности:
Материал: латунь с антикоррозионным покрытием
Два сервисных порта 1/4" SAE
В комплект входит фторопластовая прокладка
Минимальный перепад давления
Простота монтажа на герметичных компрессорах и ресиверах
100% тестирование на внешние и внутренние утечки

Технические характеристики:

Максимальное рабочее давление:	45 бар (-10 … +140°C)
	35 бар (-40 …+140°C)
Давление испытания:	57 бар
Давление разрушения:	230 бар
Температура среды:	от -40 до 140C
Окружающая температура:	от -40 до 70C
Внешние утечки:	макс 3 г/год

Совместимость: CFC, HFC, HCFC, минеральные, синтетические масла
Корпус: Латунный с антикоррозионным покрытием, латунный колпачок на портах отбора давления.
Нет ограничений по ориентации. Рекомендуется использовать припой с содержанием серебра. После пайки вентиль и соединение должны быть защищены от коррозии.

Модель	Код заказа	A* ODF	B** ODF	Цена, Евро с НДС
BC-VR-3/4-3/8	07 48 19	3/4" – 16 UNF	3/8”	7,90
BC-VR-1-3/8	07 48 20	1" – 14 UNS	3/8"	5,90
BC-VR-1-1/2	07 48 21		1/2"	6,09
BC-VR-1-5/8	07 48 22		5/8"	6,39
BC-VR-1 1/4-5/8	07 48 23	1 1/4" – 12 UNF	5/8"	6,59
BC-VR-1 1/4-3/4	07 48 24		3/4"	8,49
BC-VR-1 1/4-7/8	07 48 25		7/8"	8,90
BC-VR-1 1/4-1 1/8	07 48 26		1 1/8"	9,90
BC-VR-1 3/4-7/8	07 48 27	1 3/4" – 12 UNF	7/8"	9,99
BC-VR-1 3/4-1 1/8	07 48 28		1 1/8"	15,90
BC-VR-1 3/4-1 3/8	07 48 29		1 3/8"	15,69
BC-VR-1 3/4-1 5/8	07 48 30		1 5/8"	16,90
BC-VR-2 1/4-1 3/8	07 48 34	2 14" – 12 UNF	1 3/8"	29,00
BC-VR-2 1/4-1 5/8	07 48 35		1 5/8"	29,49
BC-VR-2 1/4-2 1/8	07 48 36		2 1/4"	29,99

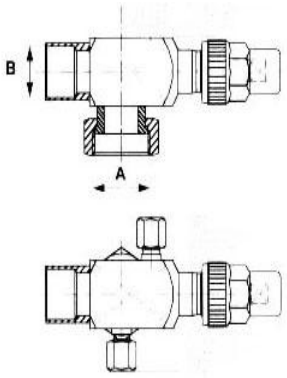

* базовый размер (резьбовое соединение со штуцером на компрессоре, ресивере и пр.)
** соединение с системой (размер трубы под пайку)

New!!!

Новая экономичная линейка соленоидных вентилей серии BC-EMV (IT) (Италия)



Соленоидные вентили **серии BC-EMV (IT)**, нормально закрытые, предназначены для установки в жидкостные и всасывающие линии, а также трубопроводы горячего газа холодильных установок и систем кондиционирования воздуха.

Параметры:
Для использования с HFC, HCFC и CFC хладагентами
Максимальное рабочее давление: 45 бар
Температура окружающей среды – от -40° до 70° С
Температура рабочей жидкости/газ – от -35° до +105° С
Материал корпуса – латунь
Потребляемая мощность катушки – 21 Вт
Напряжение питания - 230 В, 50/60 Гц
Класс защиты – IP65

Преимущества:
- высокая надежность
- компактные размеры

Соленоидные вентили под пайку серии BC-EMV (IT) в комплекте с катушкой и коннектором

Модель	Код заказа	k_v, $м^3$/час	Присоединительный размер мм, "	Производительность, кВт*			Цена, ЕВРО с НДС
				По жидкости	По всас пару	По горячему газу	
BC EMV 3 14S (IT)	05 18 71	0,23	6мм (1/4")	3,95	-	2,67	28,69
BC EMV3 38S (IT)	05 18 72	0,23	10 мм (3/8")	3,95	-	2,67	29,00
BC EMV6 38S (IT)	05 18 73	0,8	10 мм (3/8")	13,8	1,8	9,3	31,39
BC EMV6 12S (IT)	05 18 74	0,8	12 мм (1/2")	13,8	1,8	9,3	35,69
BC EMV10 12S (IT)	05 18 75	2,2	12 мм (1/2")	37,9	5,0	25,6	48,79
BC EMV15 58S (IT)	05 18 76	2,6	16 мм (5/8")	45,0	5,9	30,3	51,69
BC EMV15 78S (IT)	05 18 77	2,6	22 мм (7/8")	45,0	5,9	30,3	56,69

* номинальная производительность по жидкости и всас пару при То=+4°С, Тк=+38°С, Δр=0,15 бар, **R-407C**
номинальная производительность по горячему газу - при Твсас=+18°С, Δр=1,0,бар. **R-407C**

Катушка (ЗИП) для соленоидных вентелей BC-EMV (IT)

Модель	Код заказа	Напряжение, В	Мощность, Вт	Цена, ЕВРО с НДС
Катушка с коннектором	05 18 79	230	21	5,90
Коннектор	05 18 793	-	-	2,59

New!!!

Соленоидные вентили серии BC-EMV (IT) для применения на транспорте (напряжение питания 12/24 В, пост. ток)

Соленоидные вентили **серии BC-EMV (IT)**, нормально закрытые, предназначены для установки в жидкостные и всасывающие линии, а также трубопроводы горячего газа холодильных установок и систем кондиционирования воздуха на транспорте.



Параметры:
Для использования с HFC, HCFC и CFC хладагентами
Максимальное рабочее давление: 45 бар
Температура окружающей среды – от -40° до 70° С
Температура рабочей жидкости/газ – от -35° до +110° С
Дифференциал рабочего давления – от 0 до 21 бар
Материал корпуса – латунь
Потребляемая мощность катушки – 21 Вт
Напряжение питания - 12V DC, 24 V DC
Класс защиты – IP67

Преимущества:
- высокая надежность
- компактные размеры

Модель	Код заказа	Тип соедин	Напряж питания	k_v, м^3/час	Вх/Вых мм (дюйм)	Производительность, кВт*			Цена, ЕВРО с НДС
						По жидкости	По всас пару	По горяч газу	
BC EMV 6 38S 24VDC (IT)	05 18 65	пайка	24 В	0,80	10 (3/8)	13,8	1,8	9,3	47,69
BC EMV 6 38S 12VDC (IT)	05 18 66	пайка	12 В	0,80	10 (3/8)	13,8	1,8	9,3	53,09

** номинальная производительность по жидкости и всас пару при То=+4°С, Тк=+38°С, Δр=0,15 бар, R-407C*

Шаровые запорные вентили серии BC-BV

Шаровые запорные вентили ***becool*** **серии BC-BV** с ручным управлением, двунаправленные, двухпозиционные предназначены для использования в жидкостных, всасывающих трубопроводах холодильных установок и системах кондиционирования воздуха.
Максимальное рабочее давление: 48 бар
Температурный диапазон: от -40˚до 149 ˚С
Корпус вентиля выполнен из высококачественной бронзы.

Марка изделия	Код заказа	Габаритные и присоединительные размеры, дюйм				Kv, $м^3$/час	Цена Евро с НДС
		вх/вых	А, Мм	В, мм	сечение вентиля		
BC-BV-14	05 48 12	1/4	140	61	1/2	1,2	13,59
BC-BV-38	05 48 13	3/8	140	61	1/2	3,8	13,90
BC-BV-12	05 48 14	1/2	160	61	1/2	7,8	14,90
BC-BV-58	05 48 03	5/8	160	61	1/2	12	15,49
BC-BV-34	05 48 15	3/4	186	75	3/4	22	21,39
BC-BV-78	05 48 16	7/8	186	75	3/4	28	23,59
BC-BV-118	05 48 06	1 1/8	230	88	1	43	33,09
BC-BV-138	05 48 17	1 3/8	245	103	1 1/4	74	56,09
BC-BV-158	05 48 18	1 5/8	278	114	1 1/2	125	65,29
BC-BV-218	05 48 09	2 1/8	298	145	2	195	106,69
BC-BV-258	05 48 10	2 5/8	298	145	2	220	154,90
BC-BV-318	05 48 11	3 1/8	360	177	2 1/2	310	184,49



New!

Шаровые вентили серии BC-BV…N

Шаровые запорные вентили ***becool*** **серии BC-BV… N** с ручным управлением, двунаправленные, двухпозиционные предназначены для использования в жидкостных, всасывающих трубопроводах холодильных установок и системах кондиционирования воздуха.

Особенности и преимущества

- Максимальное рабочее давление: 45 бар
- Температурный диапазон: от -40°до 150 °С
- Широкая линейка типоразмеров (от 1/4” до 4 1/8”)
- Высокая пропускная способность
- Шток вентиля выполнен из легированной стали
- Каждый вентиль имеет защитную крышку с пазом для установки на шток и открытия вентиля.
- Корпус вентиля выполнен из высококачественной латуни.







Технические параметры запорных вентилей серии BC-BV…N

Марка изделия	Код заказа	Габаритные и присоединительные размеры			Сечение вентиля, мм	Kv, $м^3$/час	Цена Евро с НДС
		Вх/Вых, дюйм	Длина, мм	Высота, мм			
BC-BV-14N	05 47 76	1/4	126	52	10	1,6	12,29
BC-BV-38N	05 47 77	3/8	132	52	10	5,3	12,59
BC-BV-12N	05 47 78	1/2	140	52	10	6,6	12,79
BC-BV-58N	05 47 79	5/8	146	64	16	13	14,90
BC-BV-34N	05 47 80	3/4	146	64	16	17	17,39
BC-BV-78N	05 47 81	7/8	185	74	20	26	22,19
BC-BV-118N	05 47 82	1 1/8	205	80	25	41	30,19
BC-BV-138N	05 47 83	1 3/8	208	95	32	86	45,29
BC-BV-158N	05 47 84	1 5/8	242	117	38	110	62,39
BC-BV-218N	05 47 85	2 1/8	273	134	50	208	93,39
BC-BV-258N	05 47 86	2 5/8	280	134	50	208	126,09
BC-BV-318N	05 47 87	3 1/8	378	179	64	340	249,00
BC-BV-358N	05 47 88	3 5/8	423	210	83	480	483,29
BC-BV-418N	05 47 89	4 1/8	423	210	83	470	592,90

Сравнительная таблица технических параметров шаровых запорных вентилей различных производителей

Вх/вых	***becool***		***becool…*N**		**Danfoss**		**Alco Controls**		**Refrigera**		**Castel**	
	Сеч., мм	K_v, $м^3$/час	Сеч., мм	K_v, $м^3$/час	Сеч., мм	K_v, $м^3$/час	Сеч., мм	K_v, $м^3$/час	Сеч., мм	K_v, $м^3$/час	Сеч., мм	K_v, $м^3$/час
1/4	12,7	1,2	10	1,6	12,7	1,2	12,7	1,3	10	0,8	10	0,8
3/8	12,7	3,8	10	5,3	12,7	4,2	12,7	3,2	10	3,5	10	3,7
1/2	12,7	7,8	10	6,6	12,7	8,3	12,7	7,2	10	5	10	5
5/8	12,7	12	16	13	12,7	9,1	12,7	11,7	15	13	15	14,5
3/4	19,1	22	16	17	19	21,7	19	18,2	15	14	15	14,5
7/8	19,1	28	20	26	19	23,8	19	29,6	20	24	19	24
1 1/8	25,4	43	25	41	25,5	46,5	25,4	41	25	40	25	40
1 3/8	31,75	74	32	86	32	72	32	68,7	32	67,3	32	68
1 5/8	38,1	125	38	110	38	112	38,1	92	40	98	38	100
2 1/8	50,8	195	50	208	51	194	51	142	49,5	190	50	178
2 5/8	50,8	220	50	191	51	205	51	162	49,5	210	65	293
3 1/8	65	310	64	340	51	227	64	340	65	390	65	293

Цены приводятся на условиях поставки склад, Санкт-Петербург, Москва, Воронеж, Белгород, Ростов-на-Дону, Краснодар, Н.Новгород, Казань, Самара, Волгоград, Уфа, Екатеринбург, Омск, Новосибирск, Красноярск, Иркутск, Владивосток. Предоставляются дилерские скидки

Шаровые запорные вентили с сервисным штуцером серии BC-BVa

Шаровый запорный вентиль **серии BC-BVa** с **сервисным штуцером – это вентиль, совмещающий в себе два компонета системы!**

Вентиль с ручным управлением, двунаправленный, двухпозиционный, предназначен для использования в жидкостных и всасывающих трубопроводах.

Удобен для применения в небольших холодильных установках и коммерческих системах кондиционирования воздуха, в т.ч. сплит-системах с их **малыми габаритами и тесным внутренним пространством компрессорно-конденсаторных блоков**.

Особенности и преимущества

- Максимальное рабочее давление: 48 кг/см^2
- Температурный диапазон: от -40 до 150 С
- Высокая пропускная способность
- Корпус вентиля выполнен из высококачественной бронзы.

Марка вентиля	Код заказа	Габаритные и присоединительные размеры, дюйм				Kv, м^3/час	Цена, Евро с НДС
		вх/вых	Длина, мм	Высота, мм	Сечение вентиля		
BC-BVa-14	05 48 27	1/4	165	55	12,7	1,2	16,49
BC-BVa-38	05 48 28	3/8	165	55	12,7	3,8	16,39
BC-BVa-12	05 48 29	1/2	165	55	12,7	7,8	16,69
BC-BVa-58	05 48 32	5/8	165	55	12,7	12	17,69
BC-BVa-34	05 48 33	3/4	184	67	19,1	22	24,49
BC-BVa-78	05 48 34	7/8	184	67	19,1	28	26,49
BC-BVa-118	05 48 35	1 1/8	216	76	25,4	43	36,59
BC-BVa-358	05 48 36	3 5/8	423	210	83	480	по запросу
BC-BVa-418	05 48 37	4 1/8	423	210	83	470	по запросу



Цены приводятся на условиях поставки склад, Санкт-Петербург, Москва, Воронеж, Белгород, Ростов-на-Дону, Краснодар, Н.Новгород, Казань, Самара, Волгоград, Уфа, Екатеринбург, Омск, Новосибирск, Красноярск, Иркутск, Владивосток. Предоставляются дилерские скидки

NEW

Шаровые запорные вентили с сервисным штуцером серии BC-BVa-N

Главное отличие от простых BC-BVa в том, что штуцер выходит не из корпуса, а из трубки.

Марка вентиля	Код заказа	Габаритные и присоединительные размеры, дюйм				Kv, $м^3$/час	Цена, Евро с НДС
		вх/вых	Длина, мм	Высота, мм	Сечение вентиля		
BC-BVa-14N	05 48 40	1/4	126	49	13	1,6	15,90
BC-BVa-38N	05 48 41	3/8	132	49	13	5,3	15,90
BC-BVa-12N	05 48 42	1/2	140	49	13	6,6	16,49
BC-BVa-58N	05 48 43	5/8	146	61	17	13	17,69
BC-BVa-34N	05 48 44	3/4	146	61	17	17	22,49
BC-BVa-78N	05 48 45	7/8	185	72	23	26	25,49
BC-BVa-118N	05 48 46	1 1/8	205	78	25	41	32,99



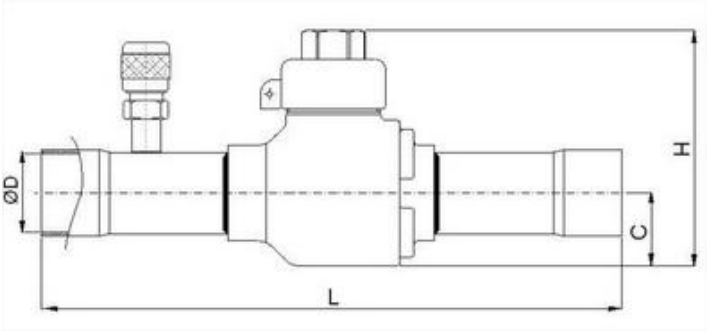

Шаровые вентили серии BC-BVS

Три функции в одном приборе!
Экономия расходных материалов и припоя!
На три пайки меньше!

Шаровые вентили **серии BC-BVS** с **сервисным штуцером** и **смотровым стеклом**.
С ручным управлением, двунаправленные, двухпозиционные. Предназначены для использования в жидкостных, трубопроводах холодильных установок и системах кондиционирования воздуха.
Исключительно удобны для применения в небольших холодильных установках и коммерческих системах кондиционирования воздуха, в т.ч. в сплит-системах с их малыми габаритами и тесным внутренним пространством компрессорно-конденсаторных блоков.

Максимальное рабочее давление: 48 бар
Температурный диапазон: от -40° до 150° С
Корпус вентиля выполнен из высококачественной бронзы.

Марка изделия	Код заказа	Габаритные и присоединительные размеры, дюйм				Kv, $м^3$/час	Цена Евро с НДС
		вх/вых	A, мм	B, мм	сечение вентиля		
BC-BVS-38	05 48 20	3/8”	140	61	1/2”	3,8	27,69
BC-BVS-12	05 48 21	1/2”	160	61	1/2”	7,8	28,59
BC-BVS-58	05 48 22	5/8”	160	61	1/2”	12	29,59
BC-BVS-34	05 48 23	3/4”	186	75	3/4”	22	37,19
BC-BVS-78	05 48 24	7/8”	186	75	3/4”	28	39,19
BC-BVS-118	05 48 25	1 1/8”	216	75	7/8”	43	57,99



ПРЯМОТОЧНЫЕ ОБРАТНЫЕ КЛАПАНЫ компании *becool* (Италия)



Прямоточные обратные клапаны устанавливаются в жидкостных линиях, линиях всасывания и в трубопроводах горячего газа холодильных установок и систем кондиционирования воздуха. Клапаны гарантируют движение потока хладагента только в одном - заданном направлении. Нет ограничений по ориентации в пространстве (вертикальное или горизонтальное). Предпочтительно – вертикальное положение.

Особенности:
Клапаны обеспечивает однонаправленный поток хладагента.
Снабжены амортизационной пружиной для свободной установки клапана в местах, находящихся под воздействием импульсов давления.

Технические характеристики:
Работают со всеми фторсодержащими хладагентами.
Минимальный перепад давлений: 0,1 бар
Диапазон рабочих температура: от -35С до 110С
Максимальное рабочее давление 4,6 МПа (46 бар)

Расшифровка модели BC- CV H-78 S
(1 2 3 4 5)

1. BC- торговая марка *becool*
2. CHV- обратный клапан
3. H - обратный клапан на линию нагнетания с усиленной пружиной
4. ½ - диаметр присоединяемого трубопровода
5. Тип соединения S- пайка, пробел – под гайку

Модель	Код заказа	Тип вентиля	Присоединит размеры,		Пропуск способ, K_v, м^3/час	Мин перепад давл, бар	Габаритные размеры, мм		Цена, Евро с НДС
			дюйм	мм			Длина, L	Диаметр/ высота, A	
BC-CV-38S	05 44 17	Тип A	3/8	10	1,5	0,1	120	20	14,29
BC-CV-12S	05 44 18	Тип A	1/2	12	1,8		140	22	14,99
BC-CV-58S	05 44 19	Тип A	5/8	16	3,3		155	27	20,29
BC-CV-34S	05 44 20	Тип A	3/4	19	5,0		155	33	22,69
BC-CV-78S	05 44 21	Тип A	7/8	22	5,0		160	33	26,79
BC-CV-118S	05 44 23	Тип B	1 1/8	28	8,8		202	80,5	57,19
BC-CV-138S	05 44 24	Тип B	1 3/8	35	15,0		229	98,5	80,79
BC-CV-158S	05 44 25	Тип B	1 5/8	42	25,0		250	123	119,29
BC-CV-218S	05 44 26	Тип B	2 1/8	54	40		285	139	202,69

Цены приводятся на условиях поставки склад, Санкт-Петербург, Москва, Воронеж, Белгород, Ростов-на-Дону, Краснодар, Н.Новгород, Казань, Самара, Волгоград, Уфа, Екатеринбург, Омск, Новосибирск, Красноярск, Иркутск, Владивосток. Предоставляются дилерские скидки

NEW!!!

Новая линейка смотровых стекол с индикатором влажности серии BC-SG

Индикаторы влажности **серии BC-SG** служат для мониторинга уровня влажности на жидкостной линии холодильной системы, работают в двух направлениях и могут устанавливаться в любом положении, позволяющем получить визуальный доступ к окошку индикатора.

Индикаторы влажности **серии BC-SG** обычно располагаются на жидкостной линии после фильтра-осушителя и перед соленоидным вентилем (в противном случае при измерении влажности могут указываться ошибочные значения).

Технические характеристики:

- Максимальное рабочее давление для смотровых стекол: 1/4” – 5/8” - 45 бар
- Максимальное рабочее давление для смотровых стекол: 3/4” – 7/8” - 35 бар
- Температура рабочей среды: -40°...80°C
- Материал корпуса: высококачественная латунь. Патрубки под пайку выполнены из меди.
- Совместимость: со всеми CFC, HCFC, HFC хладагентами. **Не применяются для R11 и аммиака!**
- Масла: минеральные, алкилбензольные и синтетические.

Марка изделия	Код заказа	Габаритные размеры, мм		Вход/выход, дюйм	Цена, Евро с НДС
		Длина	Высота		
BC-SG-014N	07 24 36	100	23	1/4"	5,45
BC-SG-038N	07 24 37	120	23	3/8”	5,85
BC-SG-012N	07 24 38	143	28	1/2"	7,59
BC-SG-58N	07 24 39	149	31	5/8”	8,79
BC-SG-034N	07 24 40	168	34	3/4"	11,39
BC-SG-078N	07 24 41	170	37	7/8”	13,49

Считывание показаний влажности:

Содержание влаги в миллиграммах на килограмм хладагента (ppm) можно идентифицировать с помощью кода, (см. таблицу)
Перед первым определением кол-ва влаги в системе рекомендуется минимальный 12-ти часовой период работы после начала эксплуатации установки.

Показатели влажности (ppm)

Цвет индикатора / Т хладагента °С	R22			R134a			R410A			R404A			R407C			R507		
	24	38	52	24	38	52	24	38	52	24	38	52	24	38	52	24	38	52
Зеленый - сухо	20	30	45	30	50	70	20	30	50	20	35	45	15	20	40	15	20	35
Промежуточный цвет	20-85	30-90	45-110	30-90	50-120	70-150	20-100	30-120	50-150	20-100	35-130	45-200	15-19	20-120	40-210	15-80	20-90	35-110
Желтый - влага	85	90	110	90	120	150	100	120	150	100	130	200	90	120	210	80	90	110



NEW!

Виброгасители производства *becool* серии BC-VE

Виброгасители производства ***becool*** серии **BC-VE** предназначены для монтажа на линиях всасывания и нагнетания на установках систем охлаждения и кондиционирования воздуха.



Конструктивно, в целях увеличения гибкости и виброгасящих свойств, представляют собой гофрированную пружинистую трубу, покрытую стальной оплеткой.

Отличаются от прежних моделей <u>более длинными (на 12 мм) медными трубными окончаниями</u> для облегчения процесса пайки и получения более качественных паяных швов.

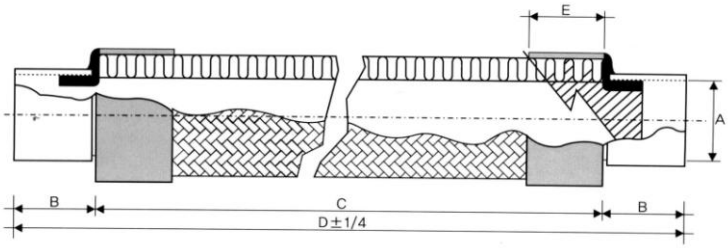



ТЕХНИЧЕСКИЕ ПАРАМЕТРЫ ВИБРОГАСИТЕЛЕЙ

Марка	Код заказа	Присоед размеры, дюйм / мм	Размеры, мм					Max раб давл., бар	Цена, Евро с НДС
			A	B	C	E	D		
BC-VE-3	06 31 23	3/8”	9,62	27	175	13	229	34	6,30
BC-VE-4	06 31 24	1/2"	12,8	27	185	13	239	34	6,45
BC-VE-5	06 31 15	5/8”	16,2	34	203	17	271	34	6,98
BC-VE-6	06 31 16	3/4"	19,2	40	210	18	290	34	9,69
BC-VE-8	06 31 17	7/8”	22,5	42	241	18	325	34	10,09
BC-VE-9	06 31 18	1 1/8”	28,8	50	253	20	353	34	13,09
BC-VE-10	06 31 19	1 3/8”	35,3	52	312	22	416	34	18,59
BC-VE-11	06 31 22	1 5/8”	41,7	62	325	23	449	34	25,59
BC-VE-12	06 31 21	2 1/8”	54,5	72	400	23	544	27	36,59
BC-VE-13	06 31 26	2 5/8”	67	88	461	25	637	23	69,39
BC-VE-14	06 31 27	3 1/8”	79,6	97	510	25	704	20	106,00
BC-VE-18	06 31 35	18 мм	18,5	38	199	18	275	34	9,39
BC-VE-42	06 31 20	42 мм	42,5	62	325	23	449	34	26,39
BC-VE-64	06 31 38	64 мм	64,5	88	445	24	621	23	82,59
BC-VE-76	06 31 39	76 мм	76,5	93	490	24	676	20	118,79
BC-VE-89	06 31 40	89 мм	90	99	540	26	738	14	185,19
BC-VE-108	06 31 41	108 мм	108,5	110	580	28	800	14	260,99

Цены приводятся на условиях поставки склад, Санкт-Петербург, Москва, Воронеж, Белгород, Ростов-на-Дону, Краснодар, Н.Новгород, Казань, Самара, Волгоград, Уфа, Екатеринбург, Омск, Новосибирск, Красноярск, Иркутск, Владивосток. Предоставляются дилерские скидки

New!

Реле давления серии BC – это традиционно высокое европейское качество!



Реле давления (прессостат) ***becool*** **серии BC** предназначены для использования в холодильных установках и системах кондиционирования воздуха, тепловых насосах, чиллерах с целью защиты системы от чрезмерно низкого давления всасывания или чрезмерно высокого давления нагнетания.
Также **реле высокого давления** ***becool*** используются для поддержания давления конденсации методом пуск/остановка вентилятора, **реле низкого давления** ***becool*** могут применяться для управления компрессорами в системах **Pump down**





BC HP: реле высокого давления (автоматический возврат)
BC LP: реле низкого давления (автоматический возврат)
BC LHP: сдвоенное реле давления (автоматический возврат)

Параметры реле давлений BC HP, BC LP, BC LHP

Тип	Код заказа	Измеряемое давление	Низкое давление (LP)		Высокое давление (HP)		Возврат		Цена, Евро с НДС
			Диапазон регулирования, бар	Дифф. давл. Δ бар	Диапазон регулирования, бар	Дифф. давл. Δ бар	Высокое давление HP	Низкое давление LP	
BC HP	05 20 30	Высокое	-	-	7,0 - 30	2,0 - 8,0	Авт.	-	27,59
BC LP	05 20 31	Низкое	-0,3 - 7,0	0,6 - 4,0	-	-	-	Авт.	27,59
BC LHP	05 20 32	Высокое и низкое	-0,3 - 7,0	0,6 - 4,0	7,0 - 30	2,0 - 8,0	Авт.	Авт.	49,49

Для использования с CFC, HFC, HCFC хладагентами.
Класс защиты IP согласно стандарту EN60529; IP20 без верхней крышки; IP44 с верхней крышкой.
Диапазон давлений: -0,3 / 7,0 бар, 7,0 / 30 бар.
Диапазон рабочих температур: от -35 до 115 ° C.

NEW!

Новые регуляторы давления *becool* серий BC-RVP, BC-RVR, BC-RVL, BC-RVC

Регуляторы давления являются важнейшей частью холодильного контура системы – средствами защиты, предназначенными для поддержания необходимого постоянного давления с целью обеспечения надежной, высокоэффективной работы холодильных установок и систем кондиционирования воздуха.
Линейка регуляторов давления производства becool серии BC-RV… включает:

- BC-RVR/CVD – регулятор давления конденсации и дифференциальный обратный капан;
- BC-RVL – регулятор давления в картере;
- BC-RVP – регулятор давления кипения;
- BC-RVC – регулятор производительности.

Регуляторы давления конденсации типа BC-RVR устанавливаются на стороне высокого давления и служат для поддержания постоянного и достаточно высокого давления в конденсаторе и ресивере холодильных установок и систем кондиционирования воздуха.



Описание работы

При изменении температуры окружающей среды (в случае использования BC-RVR для поддержания заданного давления конденсации) регулятор открывается или закрывается в зависимости от изменения температуры конденсации. Увеличение давления до регулятора способствует его открытию. Если температура окружающей среды уменьшается, то конденсатор становится переразмеренным, давление конденсации уменьшается и регулятор возвращается в закрытое положение. Применяется совместно с дифференциальным обратным клапаном BC-CVD, необходимым для создания достаточно высокого давления в ресивере во время зимних пусков.

Номенклатура и технические параметры регуляторов давления типа BC-RVR

Марка изделия	Код заказа	Номинальная холодо-производительность, кВт*		Присоедини-тельные размеры		Kv, $м^3$/ч	Цена, Евро с НДС
		по м3/ч жидкости (R404A, R507)	по горячему газу (R404A, R507)	Вход, дюйм	Выход, дюйм		
BC-RVR 12S	**05 30 43**	26,33	10,04	1/2	1/2	2,7	**107,99**
BC-RVR 15S	**05 30 44**	43,89	16,74	5/8	5/8		**110,69**
BC-RVR 22S	**05 30 45**	63,77	23,49	7/8	7/8		**173,49**
BC-RVR 28S	**05 30 46**	137,85	52,57	1 1/8	1 1/8	8,4	**240,59**
BC-RVR 35S	**05 30 47**	195,56	72,04	1 3/8	1 3/8		**281,59**

*Номинальная холодопроизводительность определена при следующих условиях:
• температура кипения 4,4 °C;
• температура конденсации 30 °C;
• перепад давлений на регуляторе: на линии жидкости – 0,14 бар, на линии горячего газа – 0,31 бар.

Цены приводятся на условиях поставки склад, Санкт-Петербург, Москва, Воронеж, Белгород, Ростов-на-Дону, Краснодар, Н.Новгород, Казань, Самара, Волгоград, Уфа, Екатеринбург, Омск, Новосибирск, Красноярск, Иркутск, Владивосток. Предоставляются дилерские скидки

Технические параметры дифференциального обратного клапана BC-CVD

Марка изделия	Код заказа	Настройка Δp, бар		Присоедини-тельные размеры		Kv, м3/ч	Цена, Евро с НДС
		Начало открытия	Полное открытие	Вход, дюйм	Выход, дюйм		
BC-CVD 12S	**05 30 48**	1,4	3,0	1/2	1/2	1,8	**40,39**





Регуляторы давления кипения типа BC-RVP предназначены для поддержания постоянного давления кипения в испарителе. Регулятор устанавливается в линию всасывания за испарителем и плавно регулирует давление кипения, дросселируя хладагент во всасывающий трубопровод. Регулятор давления кипения BC-RVP необходим для систем с испарителями с различной температурой кипения. Используется совместно с обратными клапанами серии BC-CV.

Описание работы

Клапан открывается при возрастании давления на входе выше давления настройки (уставки). Степень открытия клапана зависит только от входного давления.

Номенклатура и технические параметры регуляторов давления типа BC-RVP

Марка изделия	Код заказа	Номинальная холодо-производительность, кВт* (R404A, R507)	Присоедини-тельные размеры		Kv, $м^3$/ч	Цена, Евро с НДС
			Вход, дюйм	Выход, дюйм		
BC-RVP 12S	**05 30 38**	4,08	1/2	1/2	2,7	**109,00**
BC-RVP 15S	**05 30 39**	4,79	5/8	5/8		**109,99**
BC-RVP 22S	**05 30 40**	5,79	7/8	7/8		**168,49**
BC-RVP 28S	**05 30 41**	15,05	1 1/8	1 1/8	8,4	**248,49**
BC-RVP 35S	**05 30 42**	17,75	1 3/8	1 3/8		**265,09**

*Номинальная холодопроизводительность определена при следующих условиях:
- температура кипения 4,4 °C;
- температура конденсации 30 °C;
- перепад давлений на регуляторе 0,21 бар.



Регуляторы давления в картере компрессора типа BC-RVL устанавливаются на линию всасывания перед компрессором и защищают двигатель компрессора от перегрузок во время пуска после длительных простоев или циклов оттаивания (при высоком давлении в испарителе, например при оттайке горячим газом).

Описание работы

Клапан открывается при возрастании давления на входе выше давления настройки. Степень открытия клапана зависит от входного давления.

Номенклатура и технические параметры регуляторов давления типа BC-RVL

Марка изделия	Код заказа	Номинальная холодо-производительность, кВт* (R404A, R507)	Присоедини-тельные размеры		Kv, $м^3$/ч	Цена, Евро с НДС
			Вход, дюйм	Выход, дюйм		
BC-RVL 12S	**05 30 33**	8,34	1/2	1/2	3,3	**90,99**
BC-RVL 15S	**05 30 34**	10,09	5/8	5/8		**90,99**
BC-RVL 22S	**05 30 35**	15,38	7/8	7/8		**142,99**
BC-RVL 28S	**05 30 36**	24,41	1 1/8	1 1/8	8,0	**196,99**
BC-RVL 35S	**05 30 37**	36,54	1 3/8	1 3/8		**219,99**

*Номинальная холодопроизводительность определена при следующих условиях:
- температура кипения -10 °C;
- температура конденсации 37,8 °C;
- перепад давлений на регуляторе 0,21 бар.



Регуляторы давления типа BC-RVC устанавливаются в байпасную линию между сторонами низкого и высокого давления системы охлаждения и служат для приведения холодопроизводительности компрессора в соответствие с фактической нагрузкой на испаритель.

Описание работы

Работа регулятора BC-RVC зависит только от давления на выходе. Изменение давления на входе на степень открытия клапана не влияет, так как регулятор давления снабжен уравновешивающим сильфоном.

Номенклатура и технические параметры регуляторов давления типа BC-RVC

Марка изделия	Код заказа	Номинальная холодо-производительность, кВт* (R404A, R507)	Присоедини-тельные размеры		Kv, $м^3$/ч	Цена, Евро с НДС
			Вход, дюйм	Выход, дюйм		
BC-RVC 12S	**05 30 30**	7,08	1/2	1/2	0,7	**109,00**
BC-RVC 15S	**05 30 31**	12,49	5/8	5/8	1,26	**114,99**
BC-RVC 22S	**05 30 32**	14,98	7/8	7/8	1,84	**181,99**

*Номинальная холодопроизводительность определена при следующих условиях:
- температура кипения 4,4 °C;
- температура конденсации 37,8 °C.

NEW!!!

Однофазное реле контроля напряжение BC-DVP-2201



BC-DVP-2201 - представляет собой защитное устройство напряжения с LCD-диплеем

BC-DVP-2201 - это прибор, который осуществляет контроль однофазного напряжения 220V и предназначен для защиты бытового оборудования и электроники от недопустимых колебаний переменного тока в питающей сети и обрыва нейтрали.

BC-DVP-2201 - обеспечивает отключение техники при выходе напряжения за пределы установленные пользователем.

- индикация значения напряжения в розетке;
- задержка повторного включения от 5 до 999 сек (важно для некоторых видов оборудования);
- настройка значений рабочих параметров с помощью кнопок;
- сохранение настроек в энергонезависимой памяти

Технические характеристики

- Напряжение на входе прибора 220 В, 50 Гц
- Индуцируемое напряжение 140-270 В
- Максимальный ток на контактах **BC-DVP-2201** 15А (220В)
- Степень защиты прибора IP20
- срок эксплуатации реле напряжения – 10 лет (не менее 30 000 циклов включения-выключения при коммутации нагрузки)



Настраиваемые параметры

- Нижний предел отключения 140-210В (заводская настройка 175В)
- Верхний предел отключения 230-270В (заводская настройка 245В)
- Время задержки включения 5-999 сек (заводская настройка 20 сек)



Модель	Код заказа	Цена, Евро с НДС
BC-DVP-2201	111180	11,99

Цены приводятся на условиях поставки склад, Санкт-Петербург, Москва, Воронеж, Белгород, Ростов-на-Дону, Краснодар, Н.Новгород, Казань, Самара, Волгоград, Уфа, Екатеринбург, Омск, Новосибирск, Красноярск, Иркутск, Владивосток. Предоставляются дилерские скидки

NEW!!!

3-х фазное реле контроля напряжение BC-DVP-3803

Комплексная полнофункциональная защита потребителей

- Надёжное устройство защиты трёхфазных потребителей электроэнергии критично реагирующих на качество сетевого электропитания.
- Микропроцессорная технология.
- Встроенный ЖК-дисплей.
- Компактный корпус.
- Клавиатура для точной цифровой настройки.



Особенности:

- Регулируемое пониженное / повышенное напряжение, дисбаланс фаз.
- Индикация текущего линейного напряжения, значения времени и счётчика работы, текущих настроек и действующих аварий.
- Настраиваемая длительность задержка пуска при подаче питания.
- Настраиваемый способ сброса: Автоматический/ручной.
- Независимое регулируемое время задержки срабатывания ошибок и автоматического сброса.
- 1 NO (нормально открытый) и 1 SPDT (переключающий) контакт.
- Журнал истории ошибок (запись последних 3-х аварий).

Защитные функции:

- пропадание фазы (обрыв)
- неправильная последовательность фаз
- дисбаланс фаз (асимметрия)
- пониженное/повышенное напряжение

Марка	Код заказа	Номинальное напряжение: Линейное /Фазное	Рабочий диапазон	Время срабатывания при обрыве фазы	Соотношение дисбаланса фазного напряжения,%	Время задержки запуска	Цена, Евро с НДС
BC-DVP-3803	111181	~208÷400 В, 50/60 Гц	~ 150 ÷ 600 В	0,1 – 30 сек.	1 - 50 %	0 – 999 сек.	30,49

Датчики давления *becool* серии BC-TP



Серия тензометрических датчиков низкого и высокого давления **серии BC-TP** преобразует измеряемое давление в токовый сигнал величиной 4…20 мА, который обрабатывается контроллером и отражается на дисплее прибора в цифровом виде.
Датчики **серии BC-TP** могут использоваться в сочетании с любыми приборами, воспринимающими токовый сигнал 4 - 20 мА. Например, с универсальными контроллерами, частотными регуляторами, регуляторами скорости вращения и др.

Диапазон измерения датчика низкого давления **BC-TP-008** от -0,7 до 8 бар
Диапазон измерения датчика высокого давления **BC-TP-030** от 0 до 30 бар

Технические параметры датчиков давления

BC-TP-008

Давление: -0,7 - 8 bar
Ток: 4 - 20 mA
Напряжение питания: 10 - 30 V
Присоединение: 7/16-20 UNF female (под штуцер 1/4"SAE)



BC-TP-030

Давление: 0 - 30 bar
Ток: 4 - 20 mA
Напряжение питания: 10 - 30 V,
Присоединение: 7/16 - 20 UNF female (под штуцер 1/4"SAE)

Модель	Код заказа	Наименование	Максимальное рабочее давление bar	Длина кабеля, m	Температура Хладагента, °C	Степень защиты	Цена, Евро с НДС
BC-TP-008	**05 38 27**	Датчик низкого давления -0,7.. 8 bar, 4…20 мА	12	2	-40…+125	IP-65	35,99
BC-TP-030	**05 38 28**	Датчик высокого давления 0...30 bar, 4…20 мА	45				35,99

Цены приводятся на условиях поставки склад, Санкт-Петербург, Москва, Воронеж, Белгород, Ростов-на-Дону, Краснодар, Н.Новгород, Казань, Самара, Волгоград, Уфа, Екатеринбург, Омск, Новосибирск, Красноярск, Иркутск, Владивосток. Предоставляются дилерские скидки

Электронные регуляторы уровня масла BC-OM1 (производства Германии)

Электронный регулятор уровня масла BC-OM1 предназначен для регулирования уровня масла в картере компрессора с помощью датчика Холла (с новым алгоритмом контроля по трем зонам). Это предполагает 100% точность измерения.
Прибор пригоден для использования с компрессорами спирального и поршневого типов.
Электронный регулятор уровня масла BC-OM1 представляет из себя моноблочный прибор с датчиком уровня
масла и встроенным соленоидным вентилем.
Сигнал генерируется поплавком гравитационного действия, что исключает ошибки, возникающие из-за вспенивания масла.
Соответствует стандартам CE для низковольтного оборудования и по электромагнитной совместимости.
Имеет выходной релейный контакт SPDT для отключения компрессора или включения аварийной сигнализации.
Сохранен визуальный контроль уровня масла, адаптеры для различных типов компрессоров.
Рекомендован ведущими производителями компрессоров.

Технические параметры

- Цифровой процессор
- Класс защиты IP 54
- Максимальное рабочее давление 45 бар
- Диапазон рабочих температур от -20° до +80° C
- Совместим с хладагентами HFC, HCFC, CO2
- Моноблочное исполнение прибора с датчиком уровня масла и встроенным соленоидным вентилем для регулирования уровня масла
- Напряжение питания 24 В или 230 В, 50/60 Гц
- Реле с контактами SPDT для отключения компрессора или аварийной сигнализации, 3А/230 В, 50 Гц
- Простая установка на место штатного смотрового стекла с фронтальным креплением без использования гаек
- Аварийная сигнализация и светодиодная индикация состояния по трем зонам
- Присоединительный штуцер по маслу 7/16” – 20 UNF



Основные особенности и преимущества регулятора:
• самое компактное устройство на рынке;
• два варианта питания прибора: 24 и 230 В, 50 Гц;
• высокое разрешение датчика Холла;
• минимальное потребление электроэнергии (потребляемая мощность 10 Вт).

Пригоден для использования в системах с низким и высоким давлением масла

Таблица выбора электронного регулятора уровня масла ВС-ОМ1 в зависимости от модели компрессора

Марка регулятора	Код заказа	Производитель - модель компрессора	Тип Соединения	Цена, Евро с НДС
BC-OM1-UA* Flange 3 – 4 bolt 24V	07 54 52	**Copeland** – D2, D3, D4, D6, D9, 4CC, 6CC; **Bitzer NEW 2013 —** 4VES-6FE, old - 4VC-6FE **Dorin** – все K, KP размеры (кроме указанных ниже OM3-CBB) **Frascold** – A, B, D, F, S, V, W, Z **Bock**- HA, HG, O; кроме HG/HA-12/22/34 **Carrier** - 06E **Arctic Circle** – G2, G4, G6	Фланцевое соединение 3 – 4 - отверстия	133,09
BC-OM1-BB* 1 1/8”-18 UNEF 24V	07 54 50	**Bitzer NEW 2013 – 2KES – 4CES, old 2KC-4CC** **Dorin** – все H, K- 100, 150, 180 CC/CS, 200 CC, K230 CS, K235 CC, K240 SB, K40 CC, K50 CS, K75 CC/CS **Bock**- HG/HA-12/22/34 **Tecumseh** – TAG, TAH **Maneurop** – LT, MT, NTZ, SM, SZ	Резьбовое соединение 1 1/8"-18 UNEF	133,09
BC-OM1-AA* 3/4”-14 NPTF 24 V	07 54 51	**Copeland** – ZF06 – ZF18, ZS21-45, ZB 21-45 **Bitzer** - ZL, ZM **Bristol** – H29, H2, H7,H79	Резьбовое соединение 3/4"–14 NPTF	139,39
BC-OM1- CD* Rotalock 1 3/4” 24 V	07 54 53	**Copeland** – ZR 90 – 19, ZR 250 – 380, ZS 56 –11M, ZF 24 – 48 ZH, ZB 220	Rotalock соединение 1 3/4”-12 UNF	149,69
BC-OM1- CE* Rotalock 1 1/4” 24 V	07 54 54	**Copeland Summit** - ZR 94 – ZR 190, ZB 50 – ZB 114	Rotalock соединение 1 1/4”-12 UNF	133,09
NEW BC-OM1-PA* M24x1 24V	07 54 551	**Panasonic** 3CB067-110	M24x1	168,39
BC-OM1- UA Flange 3 – 4 bolt 230 V	**07 54 45**	**Copeland – D2, D3, D4, D6, D9, 4CC, 6CC; Bitzer NEW 2013 — 4VES-6FE, old - 4VC-8F Dorin – все K, KP размеры (кроме указанных ниже OM3-CBB) Frascold – A, B, D, F, S, V,W, Z Bock- HA, HG, O; кроме HG/HA-12/22/34 Carrier - 06E Arctic Circle – G2, G4, G6**	**Фланцевое соединение 3 - 4 отверстия**	**134,09**
BC-OM1- BB 1 1/8”-18 UNEF 230 V	**07 54 43**	**Bitzer NEW 2013 – 2KES – 4CES, old 2KC-4CC Dorin – все H, K- 100, 150, 180 CC/CS, 200 CC, K230 CS, K235 CC, K240 SB, K40 CC, K50 CS, K75 CC/CS**	**Резьбовое соединение 1 1/8"-18 UNEF**	**134,09**
BC-OM1-BB-L+20mm (Dorin) 1 1/8"UNEF удлиненный 230V	**07 54 65**	**Bock- HG/HA-12/22/34 Tecumseh – TAG, TAH Maneurop – LT, MT, NTZ, SM, SZ**		**140,49**
BC-OM1-AA 3/4”-14 NPTF 230 V	**07 54 44**	**Copeland – ZF06 – ZF18, ZS21-45, ZB 21-45 Bitzer - ZL, ZM Bristol – H29, H2, H7,H79**	**Резьбовое соединение 3/4"-14 NPTF**	**140,39**
BC-OM1- CD Rotalock 1 3/4” 230 V	**07 54 46**	**Copeland – ZR 90 – 19, ZR 250 – 380, ZS 56 –11M, ZF 24 – 48 ZH, ZB 220**	**Rotalock соединение 1 3/4”-12 UNF**	**150,49**
BC-OM1- CE Rotalock 1 1/4” 230 V	**07 54 47**	**Copeland Summit - ZR 94 – ZR 190, ZB 50 – ZB 114**	**Rotalock соединение 1 1/4” –12 UNF**	**134,09**
NEW **BC-OM1-PA M24x1 220V**	**07 54 471**	**Panasonic** 3CB067-110	**M24x1**	**169,49**

В стоимость регулятора входят 2 кабеля присоединения длиной по 3,0 м.

Адаптор MLZ	**07 54 69**	**Danfoss – MLZ, LLZ**	**Адаптация регулятора BC-OM1-BB для использования с компрессорами DANFOSS: MLZ, LLZ**	**9,69**

* - В качестве опции для регуляторов с напряжением питания 24 V предлагаются:
понижающий трансформатор **TEA-20VA** (код 05 38 26) 20 VA 24/230 В, 50 Гц – 22,90 Евро с НДС
понижающий трансформатор **TEA-60VA** (код 05 38 25) 60 VA 24/230 В, 50 Гц DIN – 32,39 Евро с НДС

ЭЛЕКТРОННЫЕ ПРИБОРЫ УПРАВЛЕНИЯ

Электронные температурные контроллеры серии BC-ITC

Электронные контроллеры ***becool*** **серии BC-ITC** предназначены для управления холодильными установками различного назначения и могут используются в средне-
и низкотемпературных системах торгового, коммерческого и промышленного оборудования.
Электронные контроллеры ***becool*** имеют понятное интуитивное меню.
Настройка параметров осуществляются с помощью кнопок на лицевой панели



Контроллеры поставляются с предустановленными заводскими параметрами, монтируются в панель (монтажные размеры 71 x 29 мм).

Технические параметры

Марка	Код заказа	Напряжение, В	Реле компрессора, А	Реле оттайки, А	Реле Вентилятора, А	Кол-во датчиков*	Цена, Евро с НДС
BC-ITC 111	05 54 01	220	30	-	-	1	14,79
BC-ITC 321	05 54 02		20	8	8	2	21,39

* – датчики поставляются в комплекте с электронным контроллером

Дифференциальные обратные клапаны серии BC-ORV



Назначение дифференциального обратного клапана серии BC-ORV – создание давления определенного значения в масляном ресивере в системах возврата масла низкого давления.
Для того, чтобы масло из маслосборника (масляного ресивера) поступало обратно в компрессоры в достаточном количестве в системах с одним компрессором и многокомпрессорных системах с низким давлением масла, между маслосборником (масляным ресивером) и картером компрессора необходимо поддерживать перепад давления, в тоже время дифференциальный обратный клапан позволяет снизить давление масла перед входом в картер, предотвращая тем самым процесс вспенивания.
При подборе дифференциального обратного клапана **BC-ORV** необходимо учитывать тип системы, тип масла, температурный режим, режим эксплуатации и, самое главное, **количество компрессоров и количество масла в картере каждого компрессора!!!**
Обратный клапан устанавливается в магистраль между масляным ресивером и:

- всасывающей линией одноступенчатого компрессора
- всасывающим коллектором многоступенчатой холодильной централи
- магистралью с промежуточным давлением в двухступенчатых или бустерных установках.

Материал дифференциального обратного клапана - латунь
Поддерживаемый перепад давления - 1,5, 3,0 и 3,5 бар
Вход/выход 3/8”F - 3/8''M

Марка	Код заказа	Наименование	Ед. изм.	Цена, Евро с НДС
BC-ORV-1,5	07 50 17	Дифференциальный обратный клапан BC-ORV-1,5 3/8” MF	шт.	15,49
BC-ORV-3,0	07 50 18	Дифф. обратный клапан 3,0 бар BC-ORV-3,0 3/8" MF	шт.	15,29
BC-ORV-3,5	07 50 21	Дифф. обратный клапан 3,5 бар BC-ORV-3,5 3/8" MF	шт.	15,29





Цены приводятся на условиях поставки склад, Санкт-Петербург, Москва, Воронеж, Белгород, Ростов-на-Дону, Краснодар, Н.Новгород, Казань, Самара, Волгоград, Уфа, Екатеринбург, Омск, Новосибирск, Красноярск, Иркутск, Владивосток. Предоставляются дилерские скидки

NEW!!!

МАСЛЯНЫЕ ФИЛЬТРЫ производства *becool*



Масляные фильтры предназначены для использования в системах управления подачей масла как низкого, так и высокого давления с хладагентами CFC, HCFC и HFC, минеральными, алкилбензольными и полиэфирными маслами.

Как правило, фильтр очистки масла устанавливается перед механическим или электронным регулятором уровня масла для того, чтобы обеспечить его защиту от попадания в него механических загрязнений, а также для предохранения компрессора от выхода из строя.

Материал корпуса: сталь с антикоррозионным покрытием порошковой краской.

Максимальное рабочее давление: 31 бар.
Диапазон рабочих температур:
31 бар: от -10 ˚C до 75 ˚C
23 бар: от -35 ˚C до 75 ˚C
Размер фильтрующей ячейки: **менее 0,05 мм**
Входной / выходной патрубки фильтра выполнены под резьбу или пайку (S)

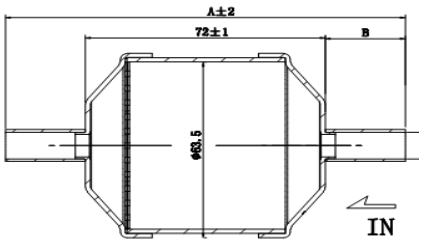

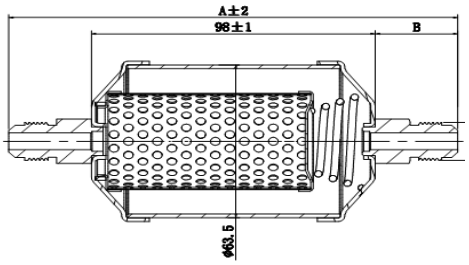

Технические параметры:

Тип	Код заказа	Вход/выход, дюйм	Диаметр D, мм	Длина A, мм	Цена, Евро с НДС
BC-OF-53	07 51 31	3/8	63,5	129	5,29
BC-OF-53S	07 51 32	3/8		122	5,29
BC-OF-54	07 51 33	1/2		137	6,09
BC-OF-54S	07 51 34	1/2		122	6,09
BC-OF-85	07 51 35	5/8		171	9,79
BC-OF-85S	07 51 36	5/8		171	9,90

КОМПАКТНЫЕ МАСЛЯНЫЕ ФИЛЬТРЫ производства *becool*

Новые модели компактных масляных фильтров серии BC-OF-01



Новая серия компактных масляных фильтров предназначены для использования в системах управления подачей масла как низкого, так и высокого давления с хладагентами HFC и HCFC, минеральными, алкилбензольными и полиэфирными маслами.

Основным отличием от стандартных масляных фильтров является то, что компактные фильтры обладают меньшей длиной и имеют укороченными патрубками для соединения. При этом фильтрующая способность выше стандартных фильтров за счет увеличенной площади «живого» сечения фильтра.



Материал корпуса: сталь, окрашенная порошковой краской.
Максимальное рабочее давление: 31 бар.
Диапазон рабочих температур:
При 31 бар: от -10 ˚С до 120 ˚С
Размер фильтрующей ячейки: **менее 0,05 мм**
Входной / выходной патрубки фильтра выполнены под резьбу или пайку

Как правило, фильтр очистки масла устанавливается перед механическим или электронным регулятором уровня масла для того, чтобы обеспечить его защиту от попадания в него механических загрязнений, а также для предохранения компрессора от выхода из строя.

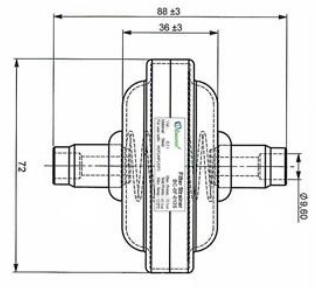

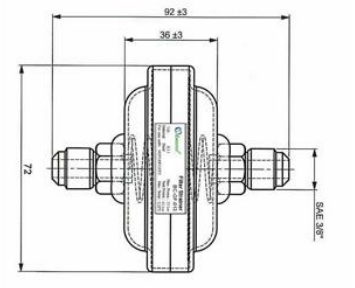

Технические параметры:

Тип	Код заказа	Тип соедин.	Присоед. размеры, дюйм / мм	Диаметр D, мм	Длина A, мм	Размер ячейки, мм	Макс. рабочее давление, бар	Цена, Евро с НДС
BC-OF-013	07 51 38	гайка	3/8	81	92	0,05	31	7,09
New! BC-OF-013S	07 51 391	пайка	10 мм		97		33	7,09

Фильтры-осушители серии BCL

Марка изделия	Код заказа	Присоединительные размеры, дюйм		Номинальная производительность,* кВт					Цена, Евро с НДС
		пайка ODF	гайка SAE	R22	R134A	R404A/R507	R407C	R410A	
BCL032	07 02 40	1/4		10,7	9,8	6,7	10,2	10,3	3,90
BCL032S**	07 02 41			12,3	11,5	8,3	12,1	12,5	3,90
BCL032,5S	07 02 42	5/16	-	12,5	11,8	8,5	12,3	12,7	3,90
BCL033	07 02 43	3/8		10,9	10,1	6,9	10,5	10,7	3,90
BCL033S	07 02 44			13,5	12,7	9,5	14,4	14,9	3,90
BCL052	07 02 45	1/4		11,0	10,1	7,3	10,7	10,9	5,29
BCL052S	07 02 46			16,9	15,3	11,0	15,9	16,5	5,29
BCL053	07 02 47	3/8		20,5	19,1	13,7	16,1	16,7	5,29
BCL053S	07 02 48			23,5	21,9	15,3	22,7	23,5	5,29
BCL082	07 02 49	1/4		11,3	10,1	7,3	10,7	11,3	5,90
BCL082S	07 02 50			17,1	15,7	11,3	16,5	16,7	5,90
BCL083	07 02 51	3/8		23,3	21,7	15,3	22,5	23,3	5,90
BCL083S	07 02 52			24,3	22,1	15,9	22,9	23,7	5,90
BCL084	07 02 53	1/2		38,5	35,7	25,1	36,9	37,9	5,90
BCL084S	07 02 54			39,7	36,9	25,9	38,1	39,5	5,90
BCL163	07 02 55	3/8		24,3	22,3	15,5	22,9	23,5	8,09
BCL163S	07 02 56			26,5	24,3	17,1	25,7	26,3	8,09
BCL164	07 02 57	1/2		46,9	43,1	30,1	44,9	45,7	8,09
BCL164S	07 02 58			49,5	45,3	32,3	47,5	49,1	8,09
BCL165	07 02 59	5/8		65,9	60,7	43,5	63,7	65,9	8,09
BCL165S	07 02 60			71,9	66,3	47,5	69,5	71,3	8,09
BCL166	07 02 39	3/4		73,3	67,7	48,3	69,9	72,5	9,49
BCL166S	07 02 61			73,3	67,7	48,3	69,9	72,5	8,79
BCL167S	07 02 62	7/8	-	75,7	69,3	49,7	70,5	72,9	9,49
BCL303	07 02 63	3/8		25,3	23,1	16,3	24,1	25,3	13,19
BCL303S	07 02 64			49,3	45,4	31,5	47,3	48,5	13,19
BCL304	07 02 65	1/2		46,9	43,1	30,3	45,1	46,3	13,19
BCL304S	07 02 66			51,5	47,3	33,7	49,3	50,5	13,19
BCL305	07 02 67	5/8		71,9	65,9	47,0	68,7	70,9	13,19
BCL305S	07 02 68			72,9	66,7	47,5	69,3	72,0	13,19
BCL306S	07 02 69	3/4	-	82,7	79,5	63,5	79,3	89,7	13,19
BCL307S	07 02 70	7/8	-	104,5	95,7	68,3	99,5	102,9	13,19
BCL309S	07 02 71	1 1/8	-	112,5	99,6	73,5	103,7	113,9	13,19

* Производительность указывается для температуры кипения To = -15` C, температуры конденсации Tк = 30` C и перепада давления Δp = 0,07 бар

** S – соединение под пайку

Цены приводятся на условиях поставки склад, Санкт-Петербург, Москва, Воронеж, Белгород, Ростов-на-Дону, Краснодар, Н.Новгород, Казань, Самара, Волгоград, Уфа, Екатеринбург, Омск, Новосибирск, Красноярск, Иркутск, Владивосток. Предоставляются дилерские скидки



Расшифровка маркировки фильтра

BCL 05 3 S

BCL – Фильтр-осушитель на жидкостную линию с твердым сердечником

05 – Размер фильтра – объем фильтра в куб. дюймах

3 – Соединительный размер в восьмых долях дюймах

Тип соединения
S – паяное, пробел – резьбовое

Фильтры на линию всасывания серии BCD

Назначение

Фильтры-осушители с антикислотными свойствами **серии BCD** имеют герметичную конструкцию и могут использоваться во всасывающих линиях для очистки холодильных систем и систем кондиционирования воздуха от продуктов сгорания двигателя компрессора и других сервисных работах.
Твердый сердечник фильтра, состоящий из активированного алюминия и материала типа «молекулярное сито», способен поглощать вредные кислоты и воду.



Технические характеристики

- Минимальное падение давления благодаря внутренней конструкции,
- Высокая кислото- и влагопоглощающая способность,
- Два клапана Шредера для замера падения давления на входе и выходе из фильтра,
- Медные трубки для пайки,
- Фильтрация частиц до 15 мкм,
- Рабочий диапазон температур: -40° C ... +70° C,
- Максимальное рабочее давление: 35 бар,
- Высокая антикоррозионная защищенность внутренних и наружных поверхностей фильтра.

Совместимость со всеми хладагентами CFC, HCFC, HFC.

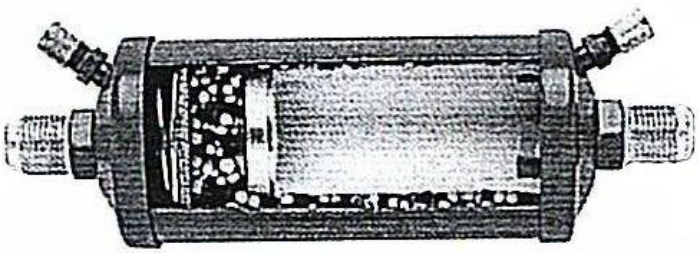

Фильтры на линию всасывания серии BCDF

Фильтры-очистители серии BCDF имеют герметичную конструкцию и могут использоваться во всасывающих линиях для очистки холодильных систем и систем кондиционирования воздуха от механических загрязнений.
В металлическом корпусе установлены несколько рядов сеток и картриджный сердечник фильтра, фильтрующие элементы которого способны эффективно очищать систему от механических частиц размером до 15 микрон.

Таблица номинальной производительности фильтров серии BCD

Тип	Код заказа	Присоед. размеры	Номинальная производительность*, кВт			Производ. по кислоте, г	Цена, Евро с НДС
			R 22/R 407C/R 410A	R 134a	R 404A/R 507		
BCD-28S3	07 12 00	3/8"	6,0	3,5	4,5	3,5	16,75
BCD-28S4	07 12 01	1/2"	10,0	5,5	8,0	3,5	17,70
BCD-28S5	07 12 02	5/8"	14,5	9,0	12,5	3,5	18,69
BCD-216S6	07 12 03	3/4"	20,0	12,0	17,0	7,8	22,90
BCD-230S7	07 12 04	7/8"	26,0	16,0	22,0	16,2	25,49
BCD-230S9	07 12 05	1 1/8"	31,0	20,0	27,0	16,2	27,49

* - номинальная производительность определена при температуре кипения To = 4 C, перепаде давления на фильтре dP = 0,21 бар
** - фильтры механической очистки системы (от грязи и мелких механических включений, возникающих в процессе эксплуатации)

Таблица номинальной производительности фильтров серии BCDF

Тип	Код заказа	Присоед. размеры	Номинальная производительность*, кВт			Минимальный размер фильтруемых частиц, мм	Цена, Евро с НДС
			R 22/R 407C/R 410A	R 134a	R 404A/R 507		
BCDF-248S11**	07 12 06	1 3/8”	54	59	69	0,015	42,79
BCDF-248S13**	07 12 07	1 5/8”	86,5	64,0	72,4	0,015	44,19

* - номинальная производительность определена при температуре кипения To = 4 C, перепаде давления на фильтре dP = 0,21 бар
** - фильтры механической очистки системы (от грязи и мелких механических включений, возникающих в процессе эксплуатации)

Место установки и монтаж:

- Фильтр BCD/F должен быть установлен как можно ближе к компрессору на всасывающей линии, но перед виброгасителем.,
- Необходимо защитить корпус фильтра от прямых солнечных лучей и вибрации,
- Не следует спешить удалять герметичные заглушки для предотвращения попадания внутрь фильтра влаги и грязи,
- Установку манометров на сервисные порты следует делать осторожно, ограничивая крутящий момент на ключе во избежание разрушения сварного соединения штуцера с корпусом фильтра,
- Стрелка на шильде фильтра указывает направление потока. Установка в обратном направлении снижает поглощающую способность фильтра и увеличивает падение давления при прохождении хладагента через фильтр и может привести к разрушению внутренних частей фильтра,
- При пайке направляйте пламя горелки от фильтра во избежание его перегрева. Используйте мокрую ветошь или теплоотводящую пасту,
- **Если общий вес фильтра BCD/F может привести к вибрации трубопроводов и к поломке соединений, необходимо закрепить корпус фильтра специальными кронштейнами.**

Все фильтры **серии BCD/F** выполнены под соединение пайкой.

РАЗБОРНЫЕ ФИЛЬТРЫ серии BCDS (корпус)*



Разборные фильтры-осушители **серии BCDS** со сменными сердечниками (картриджами S / H / W / F) могут быть использованы на жидкостных линиях и линиях всасывания как для новых систем, так и для очистки системы после сгорания электродвигателя компрессора.
Фланцевая крышка позволяет быстро производить замену сменного картриджа.
Фильтрующий элемент (картридж) имеет оптимальное соотношение молекулярных сит и активированного алюминия.

Корпус фильтра выполнен из стали и покрыт снаружи высокопрочным антикоррозионным покрытием, имеет медные патрубки для облегчения пайки.
Применяемые картриджи обеспечивают высокую поглотительная способность по воде и кислоте.

Рабочий диапазон температур: от -45° С до +65° С.
Максимальное рабочее давление: 34,5 бар (-10° С до +65° С).

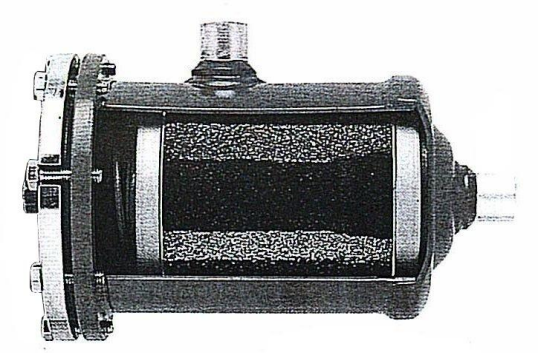

Фильтры-осушители **серии BCDS** совместимы со всеми CFC, HCFC и HFC хладагентами, минеральными и синтетическими маслами.

Таблица номинальной производительности

Тип	Код заказа	Присоед. размеры	Номинальная производительность*, кВт					Производ. по кислоте, г	Цена, Евро с НДС
			R22	R134a	R404A/R507	R407C	R410A		
BCDS 485	07 02 80	5/8"	100	92	65	95	99	16,6 / 39,7 картриджи S48/H48/W48/F48 48-FGR 48DC/48DU/48DA 48F	40,90
BCDS 487	07 02 81	7/8"	182	167	119	174	180		40,90
BCDS 4859	07 02 82	1 1/8"	262	240	171	250	258		40,90
BCDS 4811	07 02 83	1 3/8"	355	325	231	338	350		40,90
BCDS 4813	07 02 84	1 5/8"	390	357	254	372	385		40,90
BCDS 4817	07 02 85	2 1/8"	390	357	254	372	385		41,79
BCDS 4821	07 02 851	2 5/8"	390	357	254	372	385		44,39

* Для данных корпусов возможно использование картриджей типа S48 / H48 / W48 / F48 / T48 / 48DC / 48DU / 48DA / 48F/ 4490/A/B/AA/AB и других.

ДРЕНАЖНЫЕ НАСОСЫ ДЛЯ СИСТЕМ КОНДИЦИОНИРОВАНИЯ

Дренажный насос BC-DP-1

Предназначен для использования в офисных и бытовых кондиционерах (сплит-системах и кассетных кондиционерах) для подъема конденсата из поддона испарителя кондиционера в подпотолочное пространство и его слива в канализацию. Это позволяет скрыть сливные (дренажные) трубопроводы, спрятав их под потолок, не нарушая интерьера помещения.

Параметры:
Производительность: 14 л/час
Высота подъема: до 8 м
Высота всасывания: 1 м
Источник питания: 220-240 В, 50-60 Гц
Потребляемая мощность: 16 Вт
Резервуар отсутствует
Уровень шума: 23 Dba

Марка изделия	Код заказа	Наименование	Цена, ЕВРО с НДС
BC-DP-1	02 03 17	Дренажный насос для слива конденсата из поддонов бытовых и кассетных кондиционеров	42,99



ДРЕНАЖНЫЕ НАСОСЫ ДЛЯ СИСТЕМ КОНДИЦИОНИРОВАНИЯ

NEW Дренажный насос BC-DP-14



Область применения, описание компонента:
Настенные кондиционеры, напольно-потолочные хлодопроизводительностью до 10 кВт (36000BTU/h)
Дренажный насос BC-DP-14 предназначен для откачивания конденсата из поддонов испарителей бытовых кондиционеров при невозможности слива конденсата самотёком. Дренажный насос BC-DP-14 это состоящий из двух раздельных блоков водяной насос скрытой установки.

Преимущества BC-DP-14:

- Компактный размер
- Простая установка
- Быстрое подключение (PLUG & PLAY)
- Аксессуары в комплекте
- Герметичный разъем
- Встроенный фильтр
- Защита от пыли и брызг (IP64)
- Защита от перегрева
- Корпус насоса из материала по UL-94VO
- Отверстия для монтажа и фиксации.

Комплектация:

- Модуль насоса BC-DP-14 с проводом питания 1,5 метра.
- Модуль датчика уровня конденсата.
- Входная дренажная Г-образная трубка диаметром 15 мм.
- Самоклеющаяся антивибрационная лента-подложка.
- Четыре хомута-стяжки.
- Вентиляционная трубка ПВХ диаметром 5 мм.
- Инструкция.
- Упаковочная коробка.

Примечание:
Имеется защита от перегрева, насос полностью герметичен.

Технические параметры:

Максимальная производительность до: (при нулевой высоте подъёма)	**14* л/ч**
Максимальная рекомендованная высота подъёма:	**до 10м**
Высота всасывания:	**до 1,5м**
Уровень шума: при высоте нагнетания в 10 м	**21 дБ(А)**
Класс изоляции устройства:	**класс II**
Сетевое питание:	**230В~50Гц-15Вт**
Режим эксплуатации:	**100%**
Защита от пыли влаги:	**IP64**
Термозащита (защита от перегрева):	**с автоперезапуском**
Температура использования:	**5°С-45°С**
Максимальная температура воды:	**40°С**
Температура хранения:	**от 1°С до 70°С**
Габаритные размеры Ш/В/Г(мм):	
Модуль насоса:	**88*45*32**
Модуль датчика уровня:	**75*39*41**
Материал (корпус модуля насоса):	**Самозатухающий материал по UL94-VO**

Марка изделия	Код заказа	Наименование	Цена, ЕВРО с НДС
BC-DP-14	02 03 34	Дренажный насос для слива конденсата из поддонов бытовых и кассетных кондиционеров	42,99

Цены приводятся на условиях поставки склад, Санкт-Петербург, Москва, Воронеж, Белгород, Ростов-на-Дону, Краснодар, Н.Новгород, Казань, Самара, Волгоград, Уфа, Екатеринбург, Омск, Новосибирск, Красноярск, Иркутск, Владивосток. Предоставляются дилерские скидки

ДРЕНАЖНЫЕ НАСОСЫ ДЛЯ СИСТЕМ КОНДИЦИОНИРОВАНИЯ

Дренажный насос BC-DP-168

Дренажные насосы BC-DP-168 предназначены для использования в офисных и бытовых кондиционерах для подъема конденсата из поддона испарителя кондиционера в подпотолочное пространство и его слива в канализацию.
Это позволяет скрыть сливные (дренажные) трубопроводы, спрятав их под потолок, не нарушая интерьера помещения.
Предназначены для открытого настенного монтажа.

Параметры:
Производительность: 30 л/час
Максимальная высота нагнетания: 2 м
Источник питания: 220-240 В, 50-60 Гц
Потребляемая мощность: менее 10 Вт
Вместимость резервуара: 0,3 л
Уровень шума: низкочастотный 36 Дб
Выход: трубка Ø 6x4
Световой индикатор Да

Марка изделия	Код заказа	Наименование	Цена, ЕВРО с НДС
BC-DP-168	02 02 74	Дренажный насос для слива конденсата из поддонов бытовых и кассетных кондиционеров	35,79



Низкий уровень шума!
Эстетичный дизайн!
Простота установки!

New!!!

Электронный течеискатель becool BC-RF1



Основные характеристики течеискателя BC-RF1:

Тип датчика:	**полупроводниковый**
Минимальная чувствительность:	**3 грамма в год**
Время прогрева сенсора:	**не более 60 секунд**
Количество уровней чувствительности:	**6**
Время отклика:	**менее 3 секунд**
Допустимая температура окружающая среды:	**от 0° С до 50° С,**
Допустимая влажность окружающей среды:	**не более 80% RH (без конденсации)**
Определяемые хладагенты:	**ГФУ, ГХФУ, ХФУ и СН R600a**
Питание:	**3 элемента питания, тип АА (в комплект не входят)**
Комплектация:	**течеискатель, элементы питания, краткое описание)**

Марка	Код заказа	Наименование	Цена, Евро с НДС
BC-RF-1	**01 00 92**	**Электронный течеискатель becool BC-RF1**	**130,99**
	01 00 93	**Сменный сенсор для электронного течеискателя becool BC-RF1**	**33,69**

New!!!

Электронный коллектор в кейсе с двумя t° зондами BC-EL2



Технические параметры:

Единицы измерения давления: кПа, дюймы ртутного столба, килограмм силы/см², psi, бар
Единицы измерения вакуума: торр, мм. ртутного столба, микрон, %
Единицы измерения температуры: ºC, ºF
Диапазон измерения:
- вакуум: -1,01 бар (-101кПа) – 0 бар (0 кПа)
- рабочее давление хладагента: 0 бар (0 МПа) – 40 бар (4 МПа)
- максимальное рабочее давление хладагента: 0 бар (0 МПа) – 60 бар (6 МПа)

Разрешающая способность датчика давления: 0,01 бар (1кПа)
Точность датчика давления: ± 0,5%
Предел перегрузки датчика давления: 100 бар (10 МПа)
Температурный диапазон датчика: -50º С – 150º С
Точность измерения температуры:
- измеряемая температура менее 50º С, точность ± 0,1º С
- измеряемая температура от 50º С до 100º С, точность ± 0,2º С
- измеряемая температура более 100º С, точность ± 0,1º С

Рабочая температура: -20ºС - +60ºС
Питание: 1,5В АА х 4 = 6В
Автоматическое выключение: через 15 минут

Марка	Код заказа	Наименование	Цена, Евро с НДС
BC-EL-2	**01 00 55**	**Электронная манометрическая станция (в памяти прибора данные 88 хладагентов)** Комплектация: три шланга 150 см, два датчика температуры	**227,19**

Вакуумные насосы серии BC-VP

Марка изделия	Код заказа	Наименование	Цена, Евро с НДС
BC-VP-114N	02 02 75	**Насос вакуумный одноступенчатый** Производительность 42 л/мин, глуб. вакуума – 150 микрон, вес – 4,6 кг.	65,29
BC-VP-215	02 01 53	**Насос вакуумный двухступенчатый** Производительность 43 л/мин, глуб. вакуума – 37 микрон, вес – 8,0 кг.	133,99
BC-VP-230 SV	02 01 55	**Насос вакуумный двухступенчатый** Производительность 72 л/мин, глуб. вакуума – 37 микрон, вес – 10,8 кг. в комплекте с обратным клапаном и вакуумметром для работы с R410A	217,19
BC-VP-4P *NEW*	02 40 01	**Насос вакуумный двухступенчатый** (производительность 85 л/мин, глубина вакуума 15 микрон)	**148,49**
BC-VP-6P *NEW*	02 40 02	**Насос вакуумный двухступенчатый** (производительность 128 л/мин, глубина вакуума 15 микрон)	**168,90**
BC-VP-250	02 01 59	**Насос вакуумный двухступенчатый** Производительность 138 л/мин, глуб. вакуума – 37 микрон, вес – 15,0 кг.	246,90
BC-VP-8P *NEW*	02 40 03	**Насос вакуумный двухступенчатый** (производительность 185 л/мин, глубина вакуума 15 микрон)	**193,09**
BC-VP-12P *NEW*	02 40 04	**Насос вакуумный двухступенчатый** (производительность 283 л/мин, глубина вакуума 15 микрон)	**249,89**

ГАРАНТИЯ 2 ГОДА!!!
100% тестирование и проверка перед продажей !





NEW

Масло для вакуумных насосов

Марка изделия	Код заказа	Наименование	Цена, Евро с НДС
BC-VPO	08 12 02	**Vacuum Pump Oil *becool*. Канистра 1 л**	5,59



NEW!

Синтетические холодильные масла серии BC-POE от *becool* – новый шаг в освоении рынка лабрикантов в России и странах СНГ



Синтетические масла **BC-POE** являются первыми маслами, выпускаемыми под торговой маркой ***becool*.** Отличные смазывающие свойства, хорошая смешиваемость с хладагентами, а также их химическая и температурная стабильность обеспечивают защиту от окисления, коррозии и максимальную износоустойчивость трущихся пар холодильных компрессоров. Благодаря сбалансированному составу масел обеспечивается устойчивая работа компрессоров во всем интервале используемых температур, особенно это важно в условиях «зимнего» запуска холодильного компрессора при экстремально низких температурах окружающей среды.
Синтетические масла ***becool*** применяются для сервисного и технического обслуживания компрессоров холодильных установок и систем кондиционирования воздуха.
Холодильные масла BC-POE (SYNTHETYC POLYOL ESTER) изготовляются из синтетических эфиров и разработаны специально для работы с HFC (ГФУ) хладагентами: R134a, R404A, R507, R407C, R410A.

Холодильное масло BC-PAG (POLYALKYLENE GLYCOL) разработано для хладагента **R 134a** и используется для смазки трущихся пар компрессоров в системах кондиционирования воздуха на транспорте.
Синтетические масла ***becool*** могут быть использованы в герметичных ротационных, поршневых, полугерметичных поршневых и открытых компрессорах всех известных производителей компрессорного оборудования.
Номенклатура синтетических масел включает следующие марки:
BC-POE 22*, BC-POE 32*, BC-POE 46*, BC-POE 68*, BC-POE-100*, BC-POE-170*, BC-PAG 100*
Расфасовка синтетических масел осуществляется в емкости **5,0 л, 1,0 л, 0,25 л**
Масла BC-PAG 100, расфасовываются в емкости **1,0 л, 0,25 л**

Синтетические холодильные масла

Марка	Код заказа	Наименование	Ед изм	Цена, Евро с НДС
BC-POE 22	08 13 03	Масло синтетическое BC-POE 22, емкость 1,0 л	шт.	**14,29**
BC-POE 22	08 13 04	Масло синтетическое BC-POE 22, емкость 5,0 л	шт.	**66,39**
BC-POE 32	08 13 06	Масло синтетическое BC-POE 32, емкость 1,0 л	шт.	**13,69**
BC-POE 32	08 13 07	Масло синтетическое BC-POE 32, емкость 5,0 л	шт.	**65,19**
BC-POE 32	08 13 22	Масло синтетическое BC-POE 32, емкость 200 л	л.	**12,55**
BC-POE 46	08 13 09	Масло синтетическое BC-POE 46, емкость 1,0 л	шт.	**13,90**
BC-POE 46	08 13 10	Масло синтетическое BC-POE 46, емкость 5,0 л	шт.	**64,79**
BC-POE 68	08 13 12	Масло синтетическое BC-POE 68, емкость 1,0 л	шт.	**14,09**
BC-POE 68	08 13 13	Масло синтетическое BC-POE 68, емкость 5,0 л	шт.	**65,79**
BC-POE 100	08 13 15	Масло синтетическое BC-POE 100, емкость 1,0	шт.	**14,59**
BC-POE 100	08 13 16	Масло синтетическое BC-POE 100, емкость 5,0 л	шт.	**70,90**
BC-POE 170	08 13 17	Масло синтетическое BC-POE 170, емкость 5,0 л	шт.	**84,19**
BC-POE 170	08 13 34	Масло синтетическое BC-POE 170, емкость 208 л	л.	**15,74**
BC-PAG 46[NEW]	08 13 45	Масло синтетическое BC-PAG 46, емкость 1,0 л	шт.	**17,09**
BC-PAG 100	08 13 20	Масло синтетическое BC-PAG 100, емкость 0,25 л	шт.	**4,79**
BC-PAG 100	08 13 21	Масло синтетическое BC-PAG 100, емкость 1,0 л	шт.	**16,90**
BC-PAG 150	08 13 24	Масло синтетическое BC-PAG 150, емкость 0,25 л	шт.	**4,90**

Физические свойства синтетических масел *becool*

Марка масла	BC-POE 22	BC-POE 32	BC-POE 46	BC-POE 68	BC-POE 100	BC-POE 170	BC-PAG 46	BC-PAG 100	BC-PAG 150
ISO VG	22	32	46	68	100	170	46	100	150
Кинематическая вязкость при 40°C (cSt)	**22**	**32**	**46**	**68**	100	170	46	100	150
Кинематическая вязкость при 100°C (cSt)	4,6	5,6	7,0	8,9	12,0	16,5	10,2	17,30	17,50
Общее кислотное число (мгр KOH/гр)	<0,05	<0,05	<0,05	<0,05	<0,05	<0,05	<0,05	<0,05	<0,05
Температура застывания (°C)	-57	-48	-45	-36	-33	-27	-40	-51	-28
Температура вспышки (°C)	232	235	235	258	254	260	220	250	192
Плотность при 15°C (гр/см³)	1,001	0,980	0,965	0,970	0,960	0,970	0,990	0,985	1,02

NEW! Минеральные масла BC-MO



Вашему вниманию предлагаются новые минеральные масла *becool* для смазки холодильных компрессоров. Масла выработаны из нафтеновых базовых масел и тщательно очищены. Высокая стойкость к окислению, максимальная степень очистки от парафинов обеспечивают прекрасные низкотемпературные свойства масел и гарантируют долгую бесперебойную работу оборудования.

Масла BC-MO 3 и BC-MO 4 могут быть использованы фактически в любых установках независимо от давления и температуры кипения. Они прекрасно подходят для низкотемпературных систем, где температура кипения ниже –18 oC, включая домашнее и торговое холодильное оборудование.

Химическая стабильность обеспечивает продолжи тельный срок службы масла.

Минеральные масла серии BC-MO расфасованы в канистры емкостью 4,0 л.

Параметры минеральных масел BC-MO 3 и BC-MO 4

Наименование параметра	BC-MO 3	BC-MO 4
Кинематическая вязкость масла при 40 oC, cSt (мм2/с)	32	69
Кинематическая вязкость масла при 100 oC, cSt (мм2/с)	4,7	7,3
Температура вспышки, oC	170	190
Температура замерзания, oC	–40	–36
Плотность при 20 oC, г/см3	0,9	0,9

Марка	Код заказа	Наименование	Ед изм	Цена, Евро с НДС
BC-MO 3	08 13 40	Масло минеральное BC-MO 3, емкость 4,0 л	шт.	**19,09**
BC-MO 4	08 13 42	Масло минеральное BC-MO 4, емкость 4,0 л	шт.	**19,59**

Вакуумные и вакуумно-зарядные станции

Марка изделия	Код заказа	Наименование	Цена, Евро с НДС
BC-148DW5A	02 01 78	Вакуумно-зарядная станция - весы BC (до 50 кг), 5-ти вентильный коллектор, двухступенчатый вакуумный насос производительностью 148 л/мин, три шланга 1,5 метра, вакуумметр, манометр/мановакуумметр со шкалами на R12-R22-R502	828,99
BC-148DW5B	02 01 79	Вакуумно-зарядная станция - весы BC (до 50 кг), 5-ти вентильный коллектор, двухступенчатый вакуумный насос производительностью 148 л/мин, три шланга 1,5 метра, вакуумметр, манометр/мановакуумметр со шкалами на R22-R134a-R404A	828,99
BC-148DW5E	02 01 80	Вакуумно-зарядная станция - весы BC (до 50 кг), 5-ти вентильный коллектор, двухступенчатый вакуумный насос производительностью 148 л/мин, три шланга 1,5 метра, вакуумметр, манометр/мановакуумметр со шкалами на R134a-R404AR407C	828,99
BC-148D5A	02 01 81	Вакуумная станция - 5-ти вентильный коллектор, двухступенчатый вакуумный насос производительностью 148 л/мин, три шланга 1,5 метра, вакуумметр, манометр/мановакуумметр со шкалами на R12-R22-R502	634,69

Цены приводятся на условиях поставки склад, Санкт-Петербург, Москва, Воронеж, Белгород, Ростов-на-Дону, Краснодар, Н.Новгород, Казань, Самара, Волгоград, Уфа, Екатеринбург, Омск, Новосибирск, Красноярск, Иркутск, Владивосток. Предоставляются дилерские скидки

BC-148D5B	02 01 82	Вакуумная станция - 5-ти вентильный коллектор, двухступенчатый вакуумный насос производительностью 148 л/мин, три шланга 1,5 метра, вакуумметр, манометр/мановакуумметр со шкалами на R22-R134a-R404A	634,69
BC-148D5E	02 01 83	Вакуумная станция - 5-ти вентильный коллектор, двухступенчатый вакуумный насос производительностью 148 л/мин, три шланга 1,5 метра, вакуумметр, манометр/мановакуумметр со шкалами на R134a-R404A-R407C	634,69
BC-43D5A	02 02 83	Вакуумная станция - 5-ти вентильный коллектор, двухступенчатый вакуумный насос производительностью 43 л/мин, три шланга 1,5 метра, вакуумметр, манометр/мановакуумметр со шкалами на R12-R22-R502	420,69
BC-43D5B	02 02 84	Вакуумная станция - 5-ти вентильный коллектор, двухступенчатый вакуумный насос производительностью 43 л/мин, три шланга 1,5 метра, вакуумметр, манометр/мановакуумметр - R22-R134a-R404A	420,69
BC-43D5E	02 02 85	Вакуумная станция - 5-ти вентильный коллектор, двухступенчатый вакуумный насос производительностью 43 л/мин, три шланга 1,5 метра, вакуумметр, манометр/мановакуумметр со шкалами на R134a-R404a-R407C	420,69
BC-43DW5A	02 02 86	Вакуумно-зарядная станция - весы ВС (до 50 кг), 5-ти вентильный коллектор, двухступенчатый вакуумный насос производительностью 43 л/мин, три шланга 1,5 метра, вакуумметр, манометр/мановакуумметр со шкалами на R12-R22-R502	559,79
BC-43DW5B	02 02 87	Вакуумно-зарядная станция - весы ВС (до 50 кг), 5-ти вентильный коллектор, двухступенчатый вакуумный насос производительностью 43 л/мин, три шланга 1,5 метра, вакуумметр, манометр/мановакуумметр со шкалами на R22-R134a-R404A	559,79
BC-43DW5E	02 02 88	Вакуумно-зарядная станция - весы ВС (до 50 кг), 5-ти вентильный коллектор, двухступенчатый вакуумный насос производительностью 43 л/мин, три шланга 1,5 метра, вакуумметр, манометр/мановакуумметр со шкалами на R134a-R404AR407C-R507	559,79
BC-138D5A	02 02 89	Вакуумная станция - 5-ти вентильный коллектор, двухступенчатый вакуумный насос производительностью 138 л/мин, три шланга 1,5 метра, вакуумметр, манометр/мановакуумметр со шкалами на R12-R22-R502	521,49
BC-138D5B	02 02 90	Вакуумная станция - 5-ти вентильный коллектор, двухступенчатый вакуумный насос производительностью 138 л/мин, три шланга 1,5 метра, вакуумметр, манометр/мановакуумметр со шкалами на R22-R134a-R404A	521,49
BC-138D5E	02 02 91	Вакуумная станция - 5-ти вентильный коллектор, двухступенчатый вакуумный насос производительностью 138 л/мин, три шланга 1,5 метра, вакуумметр, манометр/мановакуумметр со шкалами на R134a-R404A-R407C-R507	521,49
BC-138DW5A	02 02 92	Вакуумно-зарядная станция - весы ВС (до 50 кг), 5-ти вентильный коллектор, двухступенчатый вакуумный насос производительностью 138 л/мин, три шланга 1,5 метра, вакуумметр, манометр/мановакуумметр со шкалами на R12-R22-R502	661,90
BC-138DW5B	02 02 93	Вакуумно-зарядная станция - весы ВС (до 50 кг), 5-ти вентильный коллектор, двухступенчатый вакуумный насос производительностью 138 л/мин, три шланга 1,5 метра, вакуумметр, манометр/мановакуумметр со шкалами на R22-R134a-R404A	661,90
BC-138DW5E	02 02 94	Вакуумно-зарядная станция - весы ВС (до 50 кг), 5-ти вентильный коллектор, двухступенчатый вакуумный насос производительностью 138 л/мин, три шланга 1,5 метра, вакуумметр, манометр/мановакуумметр со шкалами на R134a-R404A-R407C-R507	661,90

Расшифровка маркировки вакуумных и вакуумно-зарядных станций

BC 43 D C 5 A H
1 2 3 4 5 6 7

1 Торговая марка
BC becool

2 Производительность вакуумного насоса, л/мин

3 Количество ступеней вакуумного насоса
S – одноступенчатый; **D** – двухступенчатый

4 **C** *– Зарядный цилиндр ;* **W** – Весы

5 Количество вентилей коллектора:
4 – 4-х вентильный **5** – 5-ти вентильный

6 Маркировка группы фреонов:
A – R12, R22, R502; **B** – R134a, R22, R404A; **E** – R134a, R404A, R407C, R507

7 Подогрев цилиндра
H – есть; пробел - отсуствует

Коды заказа вакуумных и вакуумно-зарядных станций

	Марка станции (буквенное обозначение) / используемые фреоны		
	A / R12, R22, R502	B / R22, R134a, R404A	E / R134a, R404A, R407C, R507
Код заказа	02 01 78	02 01 13	02 01 80
	02 01 81	02 01 79	02 01 83
	02 02 83	02 01 82	02 02 85
	02 02 86	02 02 81	02 02 88
	02 02 89	02 02 84	02 02 91
	02 02 92	02 02 87	02 02 94
		02 02 90	
		02 02 93	

К примеру,
наименование станции **BC-43DW5E** (код заказа **02 02 88**)
расшифровывается как вакуумно-зарядная станция
с двухступенчатым вакуумным насосом
производительностью 43 литра в минуту,
с электронными весами **BC-SC-50**
с 5-ти вентильным коллектором, вакуумметром, манометром
и мановакуумметром с температурными шкалами
на **R134a-R404AR407C-R507**, с тремя шлангами без вентилей
длиной по 1,5 метра.









Манометры, мановакуумметры, вакуумметры

(Манометры типа «Бурдон», класс 1.6, присоединительный размер 1/8” NPT)

Марка изделия	Код заказа	Наименование	Ед. изм.	Цена Евро с НДС
BCGL	02 10 57	Мановакуумметр R12,22,502 (63мм.), 1/8NPT	шт.	4,36
RFC	02 10 59	Манометр R12,22,502 (63мм.), 1/8NPT	шт.	4,36

Манометры, мановакуумметры, вакуумметры

(Манометры типа «Бурдон», класс 1.6, присоединительный размер 1/8” NPT)

Марка изделия	Код заказа	Наименование	Ед. изм.	Цена Евро с НДС
BCJH-N	02 11 76	Манометр R22, R134a, R404A, R407C, диаметр шкалы 80 мм, диапазон измеряемого давления от -1 до 34 бар	шт.	5,29
BCJL-N	02 11 77	Мановакуумметр R22, R134a, R404A, R407C, диаметр шкалы 80 мм диапазон измеряемого давления от -1 до 17 бар	шт.	5,29
BCOH-N	02 11 78	Манометр R22, R407C, R410A, диаметр шкалы 80 мм диапазон измеряемого давления от 0 до 50 бар	шт.	5,54
BCOL-N	02 11 79	Мановакуумметр R22, R407C, R410A, диаметр шкалы 80 мм диапазон измеряемого давления от -1 до 30 бар	шт.	5,54
BC-VG	02 11 75	Вакуумметр с предохранительным клапаном, диаметр шкалы 80 мм	шт.	11,79



Новые манометры и мановакуумметры с глицерином серии BCJH-N, BCJL-N от *becool*

Манометры и мановакуумметры с глицерином серии NG: BCJH-NG, BCGL-NG, BCJH-NG-RC, BCGL-NG-RC, BCJH-NG-63, BCGL-NG-63 - удобный и точный инструмент для быстрого определения давления в системах с пульсирующей нагрузкой.
Наполнение манометра глицерином позволяет устранить колебания стрелки прибора и произвести измерение давления максимально быстро и точно.

Предназначены для работы с хладагентами: **R22, R134a, R404A, R407C**

Манометры типа «Бурдон», класс 1,6
Присоединительный размер 1/4" SAE
Диаметр шкалы 63 мм и 80 мм

ПАРАМЕТРЫ

Марка	Код заказа	Наименование	Ед. изм.	Цена, евро с НДС
BCJH-NG	02 11 81	Манометр с глицерином, диаметр шкалы 80 мм (R22, R134a, R404A, R407C)	шт.	14,59
BCJL-NG	02 11 82	Мановакуумметр с глицерином, диаметр шкалы 80 мм, (R22, R134a, R404A, R407C)	шт.	14,59
BCJH-NG-RC	02 11 85	Манометр с глицерином, 80 мм., "юбка", аксиальный штуцер M1/4" SAE, (R22; R134a; R404A; R407C) BCJH-NG-RC	шт.	17,09
BCJL-NG-RC	02 11 86	Мановакуумметр с глицерином, 80 мм., "юбка", аксиальный штуцер M1/4" SAE, (R22; R134a; R404A; R407C) BCJL-NG-RC	шт.	17,09
BCJH-NG-63	02 11 87	Манометр с глицерином, 63 мм., "юбка", радиальный штуцер M1/4" SAE (R22; R134a; R404A; R407C) BCJH-NG-63	шт.	10,39
BCJL-NG-63	02 11 88	Мановакуумметр с глицерином, 63 мм., "юбка", радиальный штуцер M1/4" SAE (R22; R134a; R404A; R407C) BCJL-NG-63	шт.	10,39



BCJH-NG-RC



BCJL-NG-RC



BCJH-NG



BCJL-NG



BCJH-NG-63



BCJL-NG-63

Цены приводятся на условиях поставки склад, Санкт-Петербург, Москва, Воронеж, Белгород, Ростов-на-Дону, Краснодар, Н.Новгород, Казань, Самара, Волгоград, Уфа, Екатеринбург, Омск, Новосибирск, Красноярск, Иркутск, Владивосток. Предоставляются дилерские скидки

NEW!

Новые манометры и мановакуумметры с силиконом серии BCJH-NSI, BCJL-NSI от *becool*

Манометры и мановакуумметры с силиконом серии NSI: BCJH-NSI, BCGL-NSI, BCJH-NSI-63, BCGL-NSI-63 - удобный и точный инструмент для быстрого определения давления в системах с пульсирующей нагрузкой.
Заполнение силиконом существенно увеличивает рабочий температурный диапазон эксплуатации мановакуумметров и манометров *becool*

Могут использоваться при температуре **от -40° С до + 120° С** !!!
Предназначены для работы с хладагентами: **R22, R134a; R404A; R407C, R507A**

Манометры типа «Бурдон», класс 1,6
Присоединительный размер 1/4" SAE
Диаметр шкалы 63 мм и 80 мм

ПАРАМЕТРЫ

Марка	Код заказа	Наименование	Ед. изм.	Цена, евро с НДС
BCJH-NSI-63	02 12 53	Манометр с силиконом, диаметр 63 мм., "юбка", радиальный штуцер M1/4" SAE	шт.	13,29
BCJL-NSI-63	02 12 54	Мановакуумметр с силиконом, диаметр 63 мм., "юбка", радиальный штуцер M1/4" SAE	шт.	13,29
BCJH-NSI-80	02 12 55	Манометр с силиконом, диаметр 80 мм., "юбка", радиальный штуцер M1/4" SAE	шт.	18,19
BCJL-NSI-80	02 12 56	Мановакуумметр с силиконом, диаметр 80 мм., "юбка", радиальный штуцер M1/4" SAE	шт.	18,19



BCJH-NSI



BCJL-NSI



BCJH-NSI-63



BCJL-NSI-63

Манометрические коллекторы и манометрические станции

Марка изделия	Код заказа	Наименование	Ед. изм.	Цена Евро с НДС
BC-1N	02 11 72	Корпус 1 вентильного манометрического коллектора с вентилем шарового типа	шт.	**14,29**
BC-2N	02 11 73	Корпус 2-х вентильного манометрического коллектора с вентилями шарового типа	шт.	**31,90**
BCHS5	02 11 36	Манометрическая станция двухвентильный коллектор, R12,22,502, шланги длиной 150 см.	шт.	59,09
BC-N1 Premium	02 11 70	Манометрическая станция в пластиковом кейсе, 2-х вентильный корпус коллектора со смотровым стеклом и улучшенными шаровыми вентилями, присоединительные порты 1/4 SAE, манометр и мановакуумметр имеют температурные шкалы R22, R134a, R404A, R407C, три шланга без вентилей. Также в комплект входит крестовая/шлицевая отвертка, отвертка для золотников, запасное стекло для манометра/мановакуумметра, 6 манжет и 3 депрессора и 2 переходника с R22 на R410A	шт.	**71,69**
BC-N2 Premium	02 11 71	Манометрическая станция в пластиковом кейсе, 2-х вентильный корпус коллектора со смотровым стеклом и улучшенными шаровыми вентилями, присоединительные порты 1/4 SAE, манометр и мановакуумметр имеют температурные шкалы R22, R407C, R410A, три шланга без вентилей. Также в комплект входит крестовая/шлицевая отвертка, отвертка для золотников, запасное стекло для манометра/мановакуумметра, 6 манжет и 3 депрессора и 2 переходника с R22 на R410A	шт.	**75,69**

Свойства и комплектация коллекторов:

1. Ручки вентиля: увеличенные для облегчения захвата.
   Защищают и покрывают резьбу штока. Улучшенный внешний вид.
2. Смотровое стекло.
3. Корпус вентиля: точного изготовления, из анодированного алюминия.

1 и 2-х вентильные коллекторы
с шаровыми вентилями
Манометрические станции в кейсе
BC-N1 Premium и BC-N2 Premium





New! Новинки от *becool*

Комплекты зарядных шлангов *becool*





Марка изделия	Код заказа	Наименование	Ед. изм.	Цена Евро с НДС
BCH4	**02 12 88**	**New! Новинка от *becool!* Комплект (3 шт.) шлангов зарядных becool длиной 120 см, накидные гайки F1/4" SAE BCH4**	**компл.**	**13,59**
BCH5	**02 12 90**	**New! Новинка от *becool!* Комплект (3 шт.) шлангов зарядных becool длиной 150 см, накидные гайки F1/4" SAE BCH5**	**компл.**	**14,99**
BCH8	**02 12 94**	**New! Новинка от *becool!* Комплект (3 шт.) шлангов зарядных becool длиной 240 см, накидные гайки F1/4" SAE BCH8**	**компл.**	**20,39**
BCH6R410	**02 13 00**	**New! Новинка от *becool!* Комплект (3 шт.) шлангов зарядных becool длиной 180 см для R410a, накидные гайки красного и синего шлангов F1/4" SAE – F5/16" SAE, у жёлтого шланга F1/4" SAE – F1/4" SAE BCH6R410**	**компл.**	**17,39**

Электронные весы

Марка изделия	Код заказа	Наименование	Цена, Евро с НДС
BC-SC-50	01 04 22	**Электронные весы** Измеряемый вес: до 50 кг Точность измерения: 0,05% от показаний шкалы Разрешение: +/- 2 г Размер платформы: 237 x 237 мм Питание: батарея 9 в	121,99



BC-SC-50

Многофункциональные электронные весы серии BC-SC-05

Весы оборудованы высокоточным точечным тензодатчиком и высокопроизводительным процессором для обеспечения высокой точности взвешивания.
Диапазон измерения: **от 2 до 5000 г**
Встроенные электронные часы;
Функция взвешивания тары;
Функция автоматического отключения.



Функциональные кнопки:

ON/TARE – включение, выключение , функция «Тара»
TIME – установка часов
UNIT – единицы измерения (г, унция)

Max измеряемый вес – 5 кг, включая вес тары.
Храните весы подальше от воды, горячих, холодных и влажных мест.
Весы являются высокоточным электронным прибором. Их следует предохранять от ударов, попадания грязи и иных возможных повреждений.

Если лицевая поверхность весов загрязнена, следует их просто очистить с помощью мягкой ткани. Не используйте какие-либо химические реагенты.
При первом использовании или смене батарейки установите местное время.

Марка изделия	Код заказа	Наименование	Цена, ЕВРО с НДС
BC-SC-05	01 02 77	Электронные многофункциональные весы	24,99

Термометры

Электронные цифровые термометры

Марка изделия	Код заказа	Наименование	Цена, Евро с НДС
BC-T1	01 00 61	**Портативный цифровой термометр со щупом-иглой из нержавеющей стали** Представляет собой малогабаритный цифровой термометр с термодатчиком в виде иглы. Датчик (в периоды между измерениями) защищен чехлом с клипсой для ношения в нагрудном кармане. Параметры: Диапазон измерения: от –50 С до +300 С, Разрешение: 0,1 С, Точность измерения: +/- 1 С, Источник питания: батарея, 1,5 В	**5,79**





Марка изделия	Код заказа	Наименование	Цена, Евро с НДС
BC-T3	01 00 63	**Цифровой термометр со щупом из нержавеющей стали** Настольный (переносной) цифровой термометр с дистанционным термодатчиком в виде щупа из нержавеющей стали. Длина кабеля – 90 см. В периоды между измерениями щуп крепится в специальных гнездах на корпусе термометра, кабель укладывается во внутреннюю полость. Параметры: Диапазон измерения: от – 50 С до +300 С, Разрешение: 0,1 С, Точность измерения: +/- 1 С, Источник питания: батарея, 1,5 В.	**9,39**
BC-TW4	01 00 64	**Цифровой термометр и гигрометр** Настольный цифровой термометр/гигрометр с большим дисплеем, оснащен двумя температурными датчиками для измерения температуры внутри и снаружи помещения и датчиком влажности (в корпусе прибора). Параметры: -Диапазон измерения внутреннего термометра: от –30 С до +50 С, -Диапазон измерения наружного термометра: от –50 С до +70 С, Диапазон измерения относительной влажности: от 20%RH до 99%RH, -Источник питания: батарея, 1,5 В	**14,99**
BC-T5	01 00 65	**Цифровой портативный термометр** Переносной (карманный) цифровой термометр. Оснащен двумя датчиками для измерения температуры - внутри и снаружи помещения. Широкий диапазон применения – для систем кондиционирования, холодильных установок, автомобильных кондиционеров и домашнего использования. Имеются встроенные часы с индикацией времени на LCD – дисплее. Параметры: -Диапазон измерения температуры: от –50 С до +70 С, -Разрешающая способность: 0,1 С (при температуре выше –20 С) 1,0 С (при температуре не выше –20 С), -Источник питания: батарея, 1,5 В	**3,79**
NEW ! **BC-T6**	01 00 60	**Цифровой портативный термометр** Компактный электронный термометр BC-T6 предназначен для измерения температуры воздуха внутри или снаружи помещения. Термометр имеет малые габаритные размеры, большой LCD дисплей, прост в управлении. Питание термометра осуществляется от фотоэлементов. Электронный термометр BC-T6 имеет выносной температурный датчик, длина кабеля 1,5 м. Параметры: -Диапазон измерения температуры: от –20 С до +80 С, -Разрешающая способность: 0,1 С (при температуре выше –20 С) 1,0 С (при температуре не выше –20 С), -Источник питания: панель фотоэлементов и батарея LR44	**4,19**

Инфракрасный термометр BC-007

Измерение температуры в реальном времени



Измеряемый диапазон	от -30 до +300 °C
Точность измерения (Тоб=15-35°C,Токр=25°C)	+/-1.5°C
Коэффициент излучения	0,95
Разрешение (-9.9~199.9°C)	0,2°C,
Время отклика	1c
Расстояние до объекта к диаметру объекта	12 : 1
Вес	152 гр
Термометр автоматически отключается через	15 с

Внимание!
Лазерное излучение, не направлять луч в глаза!

Назначение – измерение температуры холодильных и сантехнических труб, компонентов холодильных систем, установок кондиционирования воздуха.

Марка изделия	Код заказа	Наименование	Цена, Евро с НДС
BC-007	01 04 18	Электронный, дистанционный термометр BC-007	39,99

Прецизионный бесконтактный ИК термометр BC-423

Новый инфракрасный термометр от ***becool***!
Точное значение измеряемой температуры объекта!

Марка изделия	Код заказа	Наименование	Цена, Евро с НДС
 **BC-423**	01 00 67	**Прецизионный бесконтактный ИК термометр** Портативный инфракрасный термометр для точных бесконтактных измерений температуры на расстоянии до 30 м. Представляет собой малогабаритный цифровой ИК термометр со **светодиодной указкой** для точного наведения на объект, температура которого измеряется. Имеет разъем для подключения **термопары** для контактного измерения температуры объектов с температурой до 1400 С. Параметры: Диапазон измерения: от -60 до +860 С, (при использовании термопары: от -60 С до 1400 С) Разрешение: 0,1 С, Точность измерения: Тобъекта: = 33...660 С, Токр ср = 23+/-3 С) +/- 2 С или 2% показаний шкалы, Точность измерения: (Тобъекта: = 33...660 С, Токр ср = 23+/-3 С) +/- 2 С или 2% показаний шкалы, Точность измерений термопарой: +/- 1С (Токр ср = 23+/-6 С), Время отклика: 1 сек, Оптическое разрешение: L : D = 30 : 1, Коэффициент излучения: 0,95 (по умолчанию), меняется от 0,05 до 1 с шагом 0,01, Источник питания: батарея AAA, 1,5 В, Срок службы батарейки: Мин 140 часов непрерывного использования (без использования светодиодной указки и подсветки)	**159,00**

Промышленный манометрический термометр со шкалой диаметром 100 мм

Новый манометрический термометр от Becool!

Защищенная капиллярная трубка и термобаллон!

Шкала диаметром 100 мм!

Марка изделия	Код заказа	Наименование	Цена, Евро с НДС
BC-T100	05 73 14	**Манометрический термометр для промышленного применения** Имеет крупный циферблат диаметром 100 мм, защищенный кожухом из нержавеющей стали. Крепление кожуха осуществляется с помощью фланца и трех концентрических отверстий под крепеж Шкала проградуирована в градусах С˚ и F˚. Все это позволяет применять термометр для измерения температур не агрессивных жидких и воздушных сред в технологических цехах на любых производствах: химических, пищевых, фармакологических и пр. Длинная, защищенная стальной, гибкой рубашкой из нержавеющей стали капиллярная трубка позволяет применять термометр на рефрижераторном транспорте. Параметры: - Диапазон измерения: от –60С до +60 С, - Разрешение: 0,1 С, - Точность измерения: +/- 1,5% от показаний шкалы,, - Длина щупа из нержавеющей стали – 150 мм - Длина медной капиллярной трубки – 3 м	**47,99**



BC-T100

Цифровой термоанемометр BC 9201

Марка изделия	Код заказа	Наименование	Цена, Евро с НДС
 **BC 9201**	01 01 95	**Цифровой термоанемометр с жидкокристаллическим дисплеем** Особенности: Непрерывное отображение на дисплее скорости воздушного потока и температуры, Определение макс, мин и среднего значений, Вычисление объема воздушного потока, Хранение в памяти 10 измерений, Функция удержания показаний измерений на дисплее, Индикация разрядки батареек, Функция автоматического отключения прибора через час Параметры: Измерение скорости воздушного потока Точность: +/- 2% для всех диапазонов: От о до 45 м/сек разрешение 0,1 м/сек От 0 до 140 км/час разрешение 0,1 км/час Измерение температуры Диапазон измерения температуры: от -50 до +70 С, Разрешающая способность: +/- 0,1 С (весь диапазон), Точность: +/- 0,5 С при температуре от 0 до +50 С, при других температурах: +/- 1,0 С, Время отклика: 1 сек, Питание: Батарейка AAA, 1,5 В, 3 шт.	**88,29**

Многофункциональный цифровой шумомер BC 8922

Точное измерение параметров звукового давления!

Марка изделия	Код заказа	Наименование	Цена, Евро с НДС
 **BC 8922**	01 04 05	**Многофункциональный цифровой шумомер.** Электронный, цифровой, портативный прибор. Производит измерения в шести диапазонах: от 30 до 130 дБ. Выбор режима производится автоматически или вручную. Прибор удовлетворяет требованиям стандартов **ANSI S1.4** и **IEC 651**. Поглотитель фонового шума позволяет производит измерение уровня звука с большой точностью. Параметры: Точность измерения в частотном диапазоне: 31,5 Гц – 8 кГц: +/- 1,5 дБ, Измерение в режиме А: от 30 дБ до 130 дБ, Измерение в режиме С: от 35 дБ до 130 дБ, Автоматический выбор диапазона измерений, Дисплей: Жидкокристаллический, Разрешающая способность: 0,1 дБ, Обновление каждые 0,5 сек, Аналоговая гистограмма: диапазон 50 дБ, обновление каждые 50 мс, Микрофон: Ø 6 мм с электрет конденсатором, Аналоговый выход: ~ ток, ср. квад зн 0,707 В, пост ток: 10 мВ/дБ, Габариты: 80 x 256 x 38 мм, Вес: 240 г, Рабочая температура: 4 ...+50 С, при 10...90% RH Температура хранения: -20...-60 С, Питание: Батарейка, 9 В.	**92,29**

Термостаты

Марка изделия	Код заказа	Наименование	Ед. изм.	Цена, Евро с НДС
ВС-2	05 62 09	Термостат (- 35 С + 35 С), капиллярная трубка 1,5 м	шт.	3,69
ВС-093	05 62 07	Термостат в корпусе (-35`С +35`С), капиллярная трубка 1,5 м.	шт.	10,59



Инструмент для обработки труб

Труборезы ВС-127, ВС-274

Марка изделия	Код заказа	Наименование	Ед. изм.	Цена, Евро с НДС
ВС-274	09 05 51	Труборез (4-28 мм.)	шт.	9,00
ВС-127	09 05 50	Труборез (3-16 мм.)	шт.	3,24
ВС-127 Premium	09 05 13	**NEW!** Труборез (3-19 мм.)	шт.	4,49
ВС-274 Premium	09 05 14	**NEW!** Труборез (4-28 мм.)	шт.	13,59

ВС-127 Premium



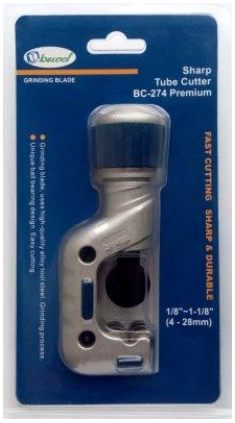

NEW! **ВС-274 Premium**



Выполнены из качественной стали с последующей гальванической обработкой.
Режущий ролик обеспечивает надежную, долговременную работу

Пружинные трубогибы ВС-SP-4

Марка изделия	Код заказа	Наименование	Ед. изм.	Цена, Евро с НДС
ВС-SP-4	09 15 31	Набор из 4-х пружин, размером: 3/8, 1/2, 5/8, 3/4 дюйма	компл	10,79



Разбортовки ВС-275, ВС-275М, ВС-500, ВС-525

Марка изделия	Код заказа	Наименование	Ед. изм.	Цена, Евро с НДС
ВС-500	09 00 06	Универсальная разбортовка 3/16", 1/4", 5/16",3/8", 1/2", 5/8"	шт.	23,79
ВС-525	09 00 30	Универсальная разбортовка до 5/8"	шт.	24,79
ВС-275	09 00 24	Разбортовка с труборасширителем до 3/4"	шт.	34,79
ВС-275М	09 00 18	Разбортовка с труборасширителем до 22 мм.	шт.	36,19



Новые компоненты Премиум класса от *becool!*

Разбортовка BC-Premium 275



Разбортовка BC-Premium 275 (дюймовая) имеет комплект труборасширителей и предназначена для вальцовки и расширения торцов холодильных медных труб при монтаже и сервисном обслуживании холодильных систем.



Комплект включает:
- хомут со съемным конусом
- планку с отверстиями диаметром 7/16, 1/4, 3/16, 1/8, 5/16, 3/8 дюйма
- планку с отверстиями диаметром 3/4, 1/2, 5/8 дюйма
- четыре адаптера-расширителя 5/16, 1/2, 5/8, 3/4 дюйма
- универсальный адаптер-расширитель 3/16, 1/4, 3/8 дюйма

Все компоненты выполнены из высококачественной стали, обеспечивающей надежную и долговечную работу.

Марка изделия	Код заказа	Наименование	Ед. изм.	Цена, Евро с НДС
BC-Premium 275	09 00 00	Разбортовка **BC-Premium 275**, дюймовая, с комплектом труборасширителей до 3/4 дюйма	шт.	46,49

Разбортовка с эксцентриком и трещеткой ВС-808

Разбортовка **ВС-808** обеспечивает плавную, равномерную вальцовку трубы с минимальными усилиями.
Благодаря новому винтовому механизму ручка легко поворачивается и требует меньше движений и усилий,
чем стандартная разбортовка.
Конус выполнен из закаленной стали и установлен с эксцентриситетом в опоре на игольчатых подшипниках
качения. Это обеспечивает равномерную толщину вальцованных стенок медной трубы (без истирания).

Марка изделия	Код заказа	Наименование	Ед. изм.	Цена, Евро с НДС
ВС-808	09 00 41	Разбортовка с эксцентриком и трещоткой, от 1/4” до 3/4” (от 6 до 19 мм)	шт.	57,49



Трубогиб BC-TB-56S

Марка изделия	Код заказа	Наименование	Ед. изм.	Цена, Евро с НДС
BC-TB-56S	09 10 13	Трубогиб типа «Арбалет» в кейсе, для труб диаметром 1/4”, 5/16”, 3/8”, 1/2”, 5/8”, 3/4”)	шт.	124,59





Труборасширитель BC-TE-54F

Марка изделия	Код заказа	Наименование	Ед. изм.	Цена, Евро с НДС
BC-TE-54F	09 20 13	Труборасширитель гидравлический в кейсе, для медных труб диаметром от 3/8” до 1 5/8”	шт.	413,59





Специальный и сервисный инструмент

Универсальная гребенка

Марка изделия	Код заказа	Наименование	Ед. изм.	Цена, Евро с НДС
BC-351	09 26 09	Универсальная гребенка	шт.	4,39



Быстросъемные муфты для сервиса автомобильных кондиционеров

Марка изделия	Код заказа	Наименование	Ед. изм.	Цена, Евро с НДС
BC-12	14 39 98	Экономичная, муфта ВД+НД, 1/4 SAE, внешняя резьба	комп.	20,29
BC-QH	14 38 86	Быстросъёмная муфта ВД с вентилем для автомобильных кондиционеров 1/4" SAE 90°	шт.	11,69
BC-QL	14 38 87	Быстросъёмная муфта НД с вентилем для автомобильных кондиционеров 1/4" SAE 90°	шт.	11,69

BC-QL



BC-QH



BC-12



Посты для пайки и сварки серии ВС
ВС-3LOxy/BLG, ВС-5LOxy/2 и ВС-5LOxy



ВС-3LOxy/BLG



ВС-5LOxy /2



ВС-5LOxy



ВС-5LOxy/2,4LPr (R)

Марка	Код заказа	Наименование и комплектация	Цена, Евро с НДС
ВС-3LOxy/BLG	13 02 68	**Пост для пайки и сварки в составе:** Горелка, ZW-20A, баллон с кислородом 3 л, баллон с BLG MAPP Газом, 453 г, длина шлангов 2,5 м, вес 11,3 кг. Габаритные размеры: 260 х 645 х 260 мм	264,90
ВС-5LOxy /2	13 02 62	**Пост для пайки и сварки в составе:** Горелка, ZW-20A, баллон с кислородом 5 л, баллон с Maxy Gas, 2 шт., 610 г х 2, длина шлангов 2,5 м, вес 15,3 кг. Габаритные размеры: 325 х 645 х 250 мм	269,90
ВС-5LOxy	13 02 63	**Пост для пайки и сварки в составе:** Горелка, ZW-20A, баллон с кислородом 5 л, баллон с пропаном, 5 л, длина шлангов 2,5 м, вес 18,6 кг. Габаритные размеры: 420 х 645 х 290 мм	274,90
ВС-5LOxy/2,4LPr (R)	13 02 70	**Пост для пайки и сварки на роликовых опорах в составе:** Баллон кислородный, ёмкость 5 литров, Баллон пропановый, ёмкость 2,4 литра, Рама, Редуктор кислородный БКО-50-12.5, Редуктор пропановый БПО-5-3, Горелка ZW-20A, турбированное сопло с насадкой №0* х 2, турбированное сопло с насадкой №1* х 2, турбированное сопло с насадкой №2* х 2, Двойной шланг 1/4х1/4, 5 метров. * - количество и тип насадок может изменяться	274,90

Портативный комплект для пайки BC-HF1
(горелка с пьезоподжигом и шлангом)

Марка изделия	Код заказа	Наименование	Ед. изм.	Цена, Евро с НДС
BC HF1	13 02 28	Портативный комплект для пайки (с пьезоподжигом, шлангом и экраном отражателем) под баллоны MAPP и MAP-PRO (под американскую резьбу)	шт.	37,90





Трубка капиллярная

Марка изделия	Код заказа	Наименование	Ед. изм.	Цена, Евро с НДС
BC-900D	06 20 99	Трубка капиллярная 0,9 м с накидными гайками и депрессором (толщина стенки 0,6 мм)	шт.	2,59
BC-900	06 21 11	Трубка капиллярная 0,9 м с накидными гайками (толщина стенки 0,6 мм)	шт.	2,29



Сервисные штуцеры для зарядки систем хладагентом, монтажа диагностического оборудовании и сервисного обслуживанию холодильных установок и систем кондиционирования воздуха

Марка изделия	Код заказа	Наименование	Ед. изм	Цена, Евро с НДС
BC-AV-MDC	06 25 97	Штуцер сервисный односторонний под пайку с трубками разных диаметров, с золотником и колпачком, резьба 1/4 SAE	шт.	0,98
BC-AV-B7	06 25 96	Штуцер сервисный односторонний под пайку с трубкой 1/4, с наружной резьбой 1/4 SAE, с золотником и колпачком	шт.	0,69
BC-AV-04	06 24 98	Штуцер сервисный с красномедной трубкой диаметром 1/4" (толщина трубки 0,6 мм, длина трубки 100 мм), с наружной резьбой 1/4" SAE, с золотником и колпачком	шт.	0,61
BC-AV-04N	06 25 99	Штуцер сервисный с красномедной трубкой длиной 100 мм, диаметром 1/4, толщина стенки 0,9 мм, резьба 1/4 SAE, с золотником и колпачком	шт.	0,71
BC-AV-04SH	06 26 37	***NEW!*** Штуцер сервисный с красномедной трубкой длиной 50 мм, диаметром 1/4, толщина стенки 0,6 мм, резьба 1/4 SAE, с золотником и колпачком	шт.	0,49
BC-AD78	06 25 73	Штуцер сервисный для R410A M5/16” SAE x F1/4” SAE	шт.	1,55
BC-AD87	06 25 74	Штуцер сервисный для R410A M1/4” SAE x F5/16” SAE	шт.	1,55



BC-AV-MDC



BC-AV-B7



BC-AV-04N



BC-AD78



BC-AD87



NEW!

BC-AV-04SH

Тест на определение кислотности холодильных масел BC AT

Особенности:
Тест кислотности BC AT предназначен для определения уровня кислотности (Ph) холодильных масел.
Синий или **фиолетовый** цвет указывает уровень Ph от 6,8 и выше,
Зеленый цвет указывает уровень Ph от 6,8 до 5,2,
Желтый цвет указывает уровень Ph от 5,2 и ниже.

Преимущества:
- Дает быстрый и точный результат.
- Прост в применении.
- Безопасен, нетоксичен.
- Тестирует все холодильные масла (минеральные, ABZ, PAG, POE, PAO).
- Экологически безопасен.
- Не горюч.

Марка изделия	Код заказа	Наименование	Ед. изм.	Цена, Евро с НДС
BC AT	07 99 80	Тест на определение кислотности всех типов холодильных масел (4 теста)	шт.	15,90



Нейтрализатор кислотности минеральных и синтетических масел BC-NOA

В процессе работы холодильной установки при наличии влаги в системе могут образовываться кислоты.
Сгорание компрессора в результате кислотного разрушения изоляции приводит к еще большему образованию кислоты, распаду хладагента и масла. Образовавшиеся кислоты концентрируются в компрессорном масле.
BC NOA очень быстро реагирует на наличие кислоты в системе и нейтрализует ее.
Особенности:
Полностью устраняет кислоту в холодильных системах.
Нейтрализует образование кислоты в будущем.
Безопасен для любых элементов холодильной установки.
Хорошо подходит для профилактического использования.

Марка изделия	Код заказа	Наименование	Ед. изм.	Цена, Евро с НДС
BC NOA	07 99 78	Нейтрализатор кислотности минеральных и синтетических масел, 100 мл	шт.	19,69



Очиститель конденсатора BC CLN
(кондиционеров и холодильных установок)

Назначение:
Предназначен для очистки конденсаторов в состоянии загрязненности очень высокого уровня. Удаляют атмосферную грязь, отложения солей, и другие загрязнения из межреберного пространства
конденсаторов. Улучшают эффективность работы холодильной установки.
Представляет собой концентрированную жидкость на щелочной основе.
Расфасовка - пластиковая канистра объемом 5 л

Марка изделия	Код заказа	Наименование	Ед. изм.	Цена, Евро с НДС
BC CLN	07 99 31	Очиститель конденсатора кондиционеров и холодильных установок, 5 л	шт.	23,79



Новый химический компонент от becool!

BC-BBL - детектор микроутечек хладагента на холодильных установках.



Применяется как быстрое и простое решение для определения утечек хладагента в холодильных установках и системах кондиционирования воздуха

Принцип действия:
Жидкость **BC-BBL** должна быть нанесена вблизи места предполагаемой утечки хладагента. Благодаря своей уникальной формуле (**BC-BBL** является достаточно вязким, обладает хорошей адгезией с поверхностью) он долго не высыхает, образуя в месте утечки хладагента устойчивые пузыри.

Преимущества:
Продукт готов к использованию
Рабочая температура: от -40 до +80С
Возникающие пузыри имеют высокие реологические свойства и прочность (пузырь долго не лопается), что позволяет видеть место утечки достаточно долго.

Марка изделия	Код заказа	Наименование	Ед. изм.	Цена, Евро с НДС
BC-BBL	13 20 21	Жидкий индикатор утечек BC-BBL (1 л.)	шт.	8,90

NEW!

Новый химический компонент от becool!



BC-ALC – профессиональное щелочное концентрированное чистящее средство для очистки наружной поверхности конденсаторов, расположенных на открытом воздухе, от загрязнений (атмосферная пыль, грязь, пух) и технических масел.

Области применения:
Для очистки наружной поверхности воздушных конденсаторов холодильных и климатических установок. Эффективно удаляет атмосферную пыль, грязь, пух, масла из межреберного пространства конденсатора. Улучшает теплообмен и эффективность работы холодильной установки.

Способ применения:
Рабочий раствор наносится распылителем или кистью на остывшую до температуры окружающего воздуха (выше 0 °С) поверхность конденсатора. Время воздействия 15-30 минут, после чего средство необходимо обильно смыть водой.

Рекомендуемая рабочая концентрация:
Рабочий раствор готовится разведением концентрата в воде в соотношении 1:6 – 1:10 (на один литр концентрата от 6 до 10 литров воды) в зависимости от степени загрязнения.

Состав:
Гидроксид натрия, комплексообразователь, комбинация неионогенных ПАВ, щелочной ингибитор коррозии алюминия, краситель, вода.

Физико-химические показатели:
Внешний вид и запах: Водный раствор красного цвета со специфическим запахом.
Водородный показатель pH: 13.
Плотность раствора: 1,02 кг/л
Рекомендуемая температура рабочего раствора: от 0 до 30° С

Меры предосторожности:
Средство может вызывать раздражения кожных покровов и слизистых оболочек. Работать в водонепроницаемых перчатках. Исключать попадание средства и растворов в глаза. При попадании в глаза немедленно промыть обильным количеством воды. При продолжающемся дискомфорте обратиться за медицинской помощью.
Упаковка: 5 литров.

Хранение:
Хранить и транспортировать в заводской упаковке в недоступном детям месте при температуре не ниже 0°С. При размораживании сохраняет свои свойства.
Срок годности - 24 месяца от даты производства.
Взрыво- и пожаробезопасен.

Марка изделия	Код заказа	Наименование	Ед. изм.	Цена, Евро с НДС
BC-ALC	07 99 35	Средство для очистки конденсатора, 5 л. BC-ALC	шт.	14,09

NEW!

Новый химический компонент от *becool!*



BC-DALC – профессиональное щелочное концентрированное чистящее средство для очистки наружной поверхности испарителя, а также корпуса кондиционера и дренажного поддона от различных загрязнений - технических и пищевых масел с уничтожением на обрабатываемой поверхности патогенной микрофлоры и удалением неприятного запаха.

Области применения:
Для очистки наружной поверхности воздухоохладителей (испарителей) холодильных установок, в том числе дренажного поддона и корпуса. Хорошо удаляет различные загрязнения из межреберного пространства испарителя. Эффективно против бактерий, плесневых и других патогенных грибов. Удаляет неприятный запах. Улучшает теплообмен и эффективность работы холодильной установки.

Способ применения:
Рабочий раствор наносится распылителем или кистью при температуре выше 0°С на поверхности испарителя, поддона и корпуса при отключенных вентиляторах и ТЭН-ах оттайки. Время воздействия 15-30 минут, после чего средство необходимо обильно смыть водой.

Рекомендуемая рабочая концентрация:
Рабочий раствор готовится разведением концентрата в воде в соотношении 1:10 (на один литр концентрата 10 литров воды). При сильных загрязнениях концентрат разводить в соотношении 1:5

Состав:
Гидроксид натрия, комплексообразователь, ЧАС, комбинация неионогенных ПАВ, щелочной ингибитор коррозии алюминия, краситель, вода, цитрусовая отдушка.

Физико-химические показатели:

Внешний вид и запах:	Водный раствор желтого цвета с запахом цитрусовых.
Водородный показатель pH:	13.
Плотность раствора:	1,02 кг/л
Рекомендуемая температура рабочего раствора:	от 0 до 30 °С

Меры предосторожности:
Средство может вызывать раздражения кожных покровов и слизистых оболочек. Работать в водонепроницаемых перчатках. Исключать попадание средства и растворов в глаза. При попадании в глаза немедленно промыть обильным количеством воды. При продолжающемся дискомфорте обратиться за медицинской помощью.

Упаковка: 5 литров.

Хранение:
Хранить и транспортировать в заводской упаковке в недоступном детям месте при температуре не ниже 0°С. При размораживании сохраняет свои свойства.
Срок годности - 24 месяца от даты производства.
Взрыво- и пожаробезопасен.

Марка изделия	Код заказа	Наименование	Ед. изм.	Цена, Евро с НДС
BC-DALC	07 99 36	Средство для очистки испарителей (с дезинфицирующим эффектом), 5 л. BC-DALC	шт.	15,69

NEW!

Новый химический компонент от becool!



BC-ACIDC – профессиональное кислотное концентрированное чистящее средство для очистки наружной поверхности конденсатора от известковых отложений.

Области применения:
Для удаления известковых отложений (накипи) с наружной поверхности воздушных конденсаторов холодильных и климатических установок Эффективно растворяет и удаляет нерастворимые соли с поверхности конденсатора. Улучшает теплообмен и эффективность работы холодильной установки.

Способ применения:
Рабочий раствор наносится распылителем или кистью на остывшую до температуры окружающего воздуха (выше 0 °С) поверхность конденсатора. Время воздействия 15-30 минут, после чего средство необходимо обильно смыть водой.

Рекомендуемая рабочая концентрация:
Рабочий раствор готовится разведением концентрата в воде в соотношении 1:10 (на один литр концентрата 10 литров воды). При сильных загрязнениях концентрат разводить в соотношении 1:5

Состав:
Смесь неорганических кислот, комбинация НПАВ и КПАВ, кислотный ингибитор коррозии, краситель, вода.

Физико-химические показатели:

Внешний вид и запах:	водный раствор синего цвета со специфическим запахом
Водородный показатель pH:	1
Плотность раствора:	1,05 кг/л
Рекомендуемая температура рабочего раствора:	0 - 40° С

Меры предосторожности:
Средство может вызывать раздражения кожных покровов и слизистых оболочек. Работать в водонепроницаемых перчатках. Исключать попадание средства и растворов в глаза. При попадании в глаза немедленно промыть обильным количеством воды.
При продолжающемся дискомфорте обратиться за медицинской помощью.

Упаковка: 5 литров.

Хранение:
Хранить и транспортировать в заводской упаковке в недоступном детям месте при температуре не ниже 0° С. При размораживании сохраняет свои свойства.
Срок годности - 24 месяца от даты производства.
Взрыво- и пожаробезопасен.

Марка изделия	Код заказа	Наименование	Ед. изм.	Цена, Евро с НДС
BC-ACIDC	07 99 37	Средство для очистки конденсаторов, 5 л. BC-ACIDC	шт.	10,49

NEW!



Новый химический компонент от *becool!*

BC-MOBI CLEAN – профессиональное чистящее средство для очистки наружной поверхности испарителя кондиционера, а также корпуса и дренажного поддона от различных загрязнений с уничтожением на обрабатываемой поверхности патогенной микрофлоры и удалением неприятного запаха.

Области применения:
Для очистки и дезинфекции наружной поверхности испарителя кондиционеров, в том числе дренажного поддона и корпуса. Хорошо удаляет различные загрязнения из межреберного пространства испарителя. Эффективно против широкого спектра бактерий, плесневых и других патогенных грибов. Удаляет неприятный запах, вызванный жизнедеятельностью микроорганизмов.

Способ применения:

Перед применением баллон энергично встряхнуть. На распылитель аэрозольного баллона надеть и закрепить прилагаемую направляющую пластиковую трубку. При распылении баллон необходимо держать вертикально **головкой вверх**. Направить трубку на ребра испарителя и, нажав на головку распылителя, заполнить средством межреберное пространство. Оставить средство воздействовать на 30 минут, после чего включить кондиционер в режиме охлаждения. Образующийся на ребрах конденсат смоет остатки средства вместе с загрязнениями в дренажный поддон.

Состав:
Гидроксид натрия, комплексообразователь, ЧАС, комбинация неионогенных ПАВ, щелочной ингибитор коррозии алюминия, вода. Пропеллент – азот.

Меры предосторожности:
Содержимое под давлением! Беречь от попадания прямых солнечных лучей и нагревания выше 50°С. Не вскрывать и не сжигать после использования! Беречь от детей! Не вдыхать испарения и брызги, избегать попадания на открытую кожу и в глаза! При попадании в глаза немедленно промыть обильным количеством воды. При продолжающемся

дискомфорте обратиться за медицинской помощью.

Упаковка:
Аэрозольный баллон под давлением. Объем 1000 мл.

Хранение:
Хранить и транспортировать в заводской упаковке в недоступном для детей месте при температуре не выше 30°С.
Срок годности - 12 месяца с даты производства.
Пожаробезопасен.

Марка изделия	Код заказа	Наименование	Ед. изм.	Цена, Евро с НДС
BC-MOBI CLEAN	07 99 38	Очиститель испарителя в аэрозольной упаковке (с дезинфицирующим эффектом) BC-MOBI CLEAN	шт.	6,19

КРИМПЕРЫ ДЛЯ ОБЖИМА ШЛАНГОВ А/С

Механический кримпер BC-CRM-550
NEW! Гидравлический кримпер BC-CRM-500 Premium

Предлагаемые кримперы относится к новому поколению сверхкомпактных, лёгких и модульных инструментов для обслуживания **систем кондиционирования воздуха в а/м кондиционерах**.
Корпус кримпера изготовлен из сверхпрочного алюминиевого сплава, направляющие штифты и болт ручной опрессовки изготовлены из стального сплава повышенного качества, обжимные вставки и замок с защёлкой выполнены из сверхпрочной нержавеющей стали.
Обжимные вставки позволяют получить надёжный и единообразный обжим поверхности обжимного колпачка.
Для работы **механический кримпер** лучше всего надёжно закрепить в тисках, закрепленных на рабочем столе. Наилучшим образом обжим происходит при полностью закрученном болте опресовки. Закручивание осуществляется при помощи двустороннего трещоточного гаечного ключа до тех пор, пока обжимные вставки не сомкнутся.
Гидравлический кримпер позволяет осуществлять процесс обжима шланга «навесу», быстрее и качественнее, не закрепляя кримпер в тисках.
В сравнении с кримпером BC-CRM-500 кримпер **BC-CRM-500-Premium** имеет следующие преимущества: улучшенная и более долговечная конструкция гидравлического механизма, увеличенная на 20% сила сжатия, новый дизайн.

Марка изделия	Код заказа	Наименование	Ед. изм.	Цена, Евро с НДС
BC CRM 500 Premium NEW!	14 91 13	Кримпер ручной, гидравлический	шт.	285,90
BC CRM 550	14 91 12	Кримпер ручной, механический	шт.	214,99





ИНЖЕКТОРЫ МАСЛА И UV-ДОБАВОК

Инжектор BC-UV-INJ

Инжектор BC-UV-INJ предназначен для ввода в холодильную установку (систему кондиционирования воздуха) ультрафиолетового красителя или смазочного масла с целью последующего определения возможных утечек хладагента.

Инжектор BC-UV-INJ (емкость 60 мл), имеет в своем составе:
- шаровый запорный вентиль, присоединительные резьбы M1/4" SAE и F1/4" SAE
- гибкий шланг длиной 100 мм с фитингом на одном конце (резьба M1/4" SAE) и накидной гайкой на другом конце (резьба F1/4" SAE)

Технические параметры

Модель	Код заказа	Емкость, мл	Присоединительные размеры		Цена, Евро с НДС
BC-UV-INJ	14 51 02	60	Вход M1/4" SAE	Выход F1/4" SAE	23,59



UV-НАБОРЫ ДЛЯ ОПРЕДЕЛЕНИЯ УТЕЧЕК ХЛАДАГЕНТА В А/С

Предназначены для обнаружения утечки хладагента в системах автомобильных кондиционеров.
Комплект состоит из специального UV-фонарика и очков.
Процесс обнаружения утечки происходит быстро и просто.
Предварительно в систему автомобильного кондиционера вводится UV краситель. Это делается для того, чтобы идентифицировать, какое масло находится в подкапотном пространстве – из двигателя или из компрессора автомобильного кондиционера.
Для этого следует осветить все места скопления масла в подкапотном пространстве светом UV фонарика. Если произошла утечка хладагента, то это место сразу будет видно в специальных желтых очках в ультрафиолетовом свете. Остается только устранить ее.

Ультрафиолетовый течеискатель BC UV L 1

Комплект состоит из LED UV фонарика мощностью 1 Вт и желтых очков.

Марка изделия	Код заказа	Наименование	Ед. изм.	Цена, Евро с НДС
BC UV L 1	01 00 80	UV комплект для обнаружения утечек хладагента в автомобильных кондиционерах	шт.	32,79



UV-НАБОРЫ ДЛЯ ОПРЕДЕЛЕНИЯ УТЕЧЕК ХЛАДАГЕНТА В А/С

Ультрафиолетовый течеискатель BC UV L 50

Комплект состоит из UV фонарика мощностью 50 Вт и желтых очков.
Питание фонарика осуществляется от аккумуляторной батареи автомобиля.

Марка изделия	Код заказа	Наименование	Ед. изм.	Цена, Евро с НДС
BC UV L 50	01 00 79	UV комплект для обнаружения утечек хладагента в автомобильных кондиционерах	шт.	36,59



Ультрафиолетовая добавка BC-UVL!

Лучшее средство **для обнаружения утечек хладагента** в холодильных установках и системах кондиционирования воздуха! В первую очередь в автомобильных кондиционерах!

Особенности:

Химически стабильна, совместима и может смешиваться с хладагентами:

R11, R12, R13, R22, R23, R123, R124, R134a, R141b, R404A, R407C, R502, R503, R507.

Норма расхода добавки: 7,5 мл на каждые 1,5 кг хладагента.

.

Марка	Код заказа	Наименование	Цена, Евро с НДС
BC-UVL (350 ml)	14 50 34	Ультрафиолетовая добавка в систему охлаждения или кондиционирования для утечек хладагента, 350 мл	25,79
BC-UVL (1000 ml)	14 50 35	Ультрафиолетовая добавка в систему охлаждения или кондиционирования для утечек хладагента, 350 мл, 1000 мл.	72,59



ХИМИЧЕСКИЕ КОМПОНЕНТЫ ДЛЯ ОБСЛУЖИВАНИЯ А/С

Дезинфицирующее средство для A/C BC-CLEAN

Набор BC-CLEAN состоит из 2-х компонентов:
пены BC-CLEAN FOAM объемом 100 мл и спрея BC-CLEAN SPRAY, также объемом 100 мл

Марка	Код заказа	Наименование	Цена, Евро с НДС
BC-CLEAN	14 50 36	Комплект для очистки A/C BC-CLEAN FOAM (100 мл), BC-CLEAN SPRAY (100 мл)	8,89

BC-CLEAN FOAM – дезинфицирующее средство для обработки испарителя

При активной работе системы кондиционирования воздуха в автомобиле бактерии, грибки и другие микроорганизмы могут проникать в салон автомобиля по системе воздуховодов. **BC-CLEAN FOAM**, благодаря входящей в комплект насадке с длинной трубкой, может быть впрыснут в испаритель и воздуховод**. BC-CLEAN FOAM** уничтожает бактерии и другие болезнетворные микроорганизмы, которые размножаются в тёплом, тёмном месте при наличии остатков влаги. Подобные микроорганизмы могут вызывать раздражение глаз, гортани, аллергию и т.п. Кроме того, они могут стать причиной неприятного запаха. Применение **BC-CLEAN FOAM** 2 раза в год, или каждые 15000 км пробега, гарантирует ощущение свежести и чистоты в кабине. После проведенной обработки необходимо произвести замену салонного фильтра.



BC-CLEAN SPRAY – дезинфицирующее средство для обработка автомобильного салона

При работе системы кондиционирования воздуха бактерии и микроорганизмы проникают в кабину автомобиля по системе воздуховодов и остаются на всех поверхностях.
Средство **BC-CLEAN SPRAY** специально разработано для уничтожения бактерий, грибков и микроорганизмов на металлических, стеклянных поверхностях, тканях и ковриках транспортного средства, уничтожает все неприятные запахи (в т.ч. запах сигаретного дыма). Воздух в салоне после применения **BC-CLEAN SPRAY** вызывает ощущение чистоты и свежести.

ЗИП для инструмента

Марка изделия	Код заказа	Наименование	Ед. изм.	Цена, Евро с НДС
ЗИП к BC-SC-80	01 01 22	Электронная плата к весам BC-SC-80	шт.	41,38
ЗИП BC	02 21 12	Манжет + депрессор к зарядным шлангам BC	к-т	0,70
ЗИП BC1	02 12 10	ЗИП к коллектору BC-1	шт.	0,29
BC-274B	09 05 65	Ролик режущий к BC-274	шт.	1,37
BC-127B	09 05 67	Ролик режущий к BC-127	шт.	0,92
BC-12L	14 55 20	Кольцо для муфты BC-12L	шт.	0,30
BC-12H	14 55 19	Кольцо для муфты BC-12H	шт.	0,30
G-1"	07 48 50	Прокладка к вентилю BC-VR-1	шт.	0,60
G-1 1/4"	07 48 51	Прокладка к вентилю BC-VR-1	шт.	0,70
G-1 3/4"	07 48 52	Прокладка к вентилю BC-VR-1	шт.	0,80
G-2 1/4"	07 48 53	Прокладка к вентилю BC-VR-1	шт.	1,31



ЗИП и расходные материалы предлагаются для всей номенклатуры поставляемого инструмента.