ТРЁХФАЗНОЕ РЕЛЕ КОНТРОЛЯ НАПРЯЖЕНИЯ **BC-DVP-3803T**

1. НАЗНАЧЕНИЕ ИЗДЕЛИЯ

Реле контроля напряжения BC-DVP-3803T предназначено для контроля качества напряжения трехфазной сети (последовательность фаз, пропадание фазы, асимметрия и падение/повышение напряжения).

2. ПРИЕМКА И ИСПЫТАНИЯ

Продукция, указанная в данном паспорте, изготовлена, испытана и принята в эксплуатацию в соответствии с действующей технической документацией завода-изготовителя.

3. СРОК СЛУЖБЫ И УТИЛИЗАЦИЯ

Срок службы реле контроля напряжения – 10 лет.
Средняя наработка на отказ – 1 000 000 циклов.
После чего делается заключение о его дальнейшей эксплуатации или утилизации.
Утилизация реле контроля напряжения производится силами пользователя в соответствии с требованиями нормативных актов и установленным на предприятии порядком.
В соответствии с Законом РФ №96-ФЗ «Об охране атмосферного воздуха», №89-ФЗ «Об отходах производства и потребления», №52-ФЗ «О санитарно-эпидемиологическом благополучии населения».



4. ОБОЗНАЧЕНИЕ И МАРКИРОВКА

Расшифровка обозначения реле контроля напряжения.

BC DVP 3803 T

1. BC – торговая марка Becool
2. DVP – Digital Voltage Protector
3. 3803 – трехфазное напряжение, 380 – 420 В
4. T – маркировка производителя

5. ОПИСАНИЕ РАБОТЫ И ТЕХНИЧЕСКИЕ ПАРАМЕТРЫ

ХАРАКТЕРИСТИКИ

- Компактный модульный корпус 43 мм.
- Микропроцессорная технология обеспечивает высокую точность и надёжную защиту.
- Встроенный LCD-дисплей и клавиатура для точной цифровой настройки.
- Регулировка повышенного/пониженного напряжения, дисбаланса фаз.
- Независимая регулировка времени задержки срабатывания аварии для повышенного и пониженного напряжений и дисбаланса фаз.
- Настраиваемый способ сброса аварии: автоматический или ручной.
- Запись последних 3-х аварий.

ЗАЩИТНЫЕ ФУНКЦИИ

- Пропадание фазы (обрыв)
- Последовательность фаз
- Дисбаланс напряжения (асимметрия)
- Пониженное напряжение
- Повышенное напряжение

ПРИМЕНЕНИЕ

- Насосы
- Вентиляторы
- Холодильное оборудование
- Воздуходувки
- Электродвигатели
- Компрессоры
- Лифты, подъёмники
- Краны
- Горные экскаваторы и конвейеры

ДАННЫЕ ДЛЯ ЗАКАЗА

Модель	Номинальное напряжение	Рабочий диапазон
BC-DVP-3803T	380 В, 50 Гц	300 ~ 490 В

ТЕХНИЧЕСКИЕ ДАННЫЕ

Номинальное напряжение питания	380 В
Рабочий диапазон	300 ~ 490 В
Рабочая частота	50 Гц
Гистерезис напряжения	10 В
Гистерезис асимметрии	2%
Время автоматического сброса	1.5 сек.
Время срабатывания потери фазы	1 сек.
Время срабатывания последовательности фаз	Моментально
Погрешность измерения	≤1% всего диапазона регулирования
Тип выходов реле	1 НО и 1 перекл. контакт
Допустимая нагрузка на контакты	6 А, ~250 В/=30 В активн. нагрузка
Степень защиты	IP 20
Условия эксплуатации	-25°C...65°C, ≤85%RH, без конденс.
Механическая прочность	1 000 000 циклов
Диэлектрическая прочность	> 2кВ AC 1мин
Масса	130 г
Размеры (В х Ш х Г)	80 х 43 х 54 мм
Монтаж	DIN-рейка 35 мм

ВИД ПЕРЕДНЕЙ ПАНЕЛИ

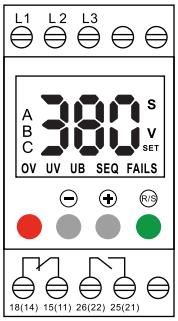

⊕ → Увеличение значения
⊖ → Уменьшение значения
R/S → Настройка параметров и ручной сброс

РАЗМЕРЫ (мм)

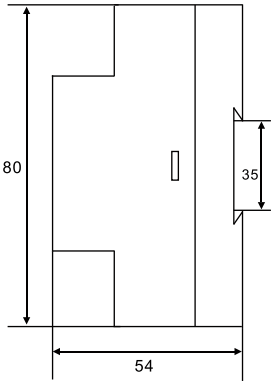

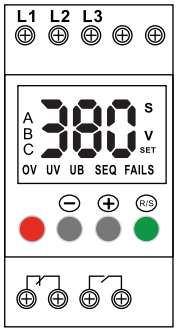

МЕТОДИКА НАСТРОЙКИ ПАРАМЕТРОВ

Нажмите и удерживайте кнопку (R/S) в течение 3-х секунд, чтобы войти в меню настроек, затем нажмите (R/S) ещё раз для перехода к следующему параметру, кнопками (+)(−) настройте требуемое значение.
Длительное нажатие на кнопки (+)(−) ускорит увеличение или уменьшение значения.

Индикация на дисплее	Описание
380 v	Линейное напряжение
ABC	Индикация фаз, прокрутка (+)(−)
OV	Индикация аварии или уставки превышения напряжения
UV	Индикация аварии или уставки понижения напряжения
UB	Индикация асимметрии или уставки фазного дисбаланса
SEQ	Индикация сбоя или настройки последовательности фаз
FAILS	Индикация обрыва фазы
SET	Индикация настройки параметров

Индикация	Параметры	Диапазон настроек	Значение по умолчанию
437	Порог превышения напряжения	390~490 В OFF*1	437 В
5.0	Время задержки аварии при превышении напряжения	0,1...25 с	5 с
342	Порог пониженного напряжения	OFF 300~370 В	323 В
5.0	Время задержки аварии при понижении напряжения	0,1...25 с	5 с
10	Соотношение асимметрии фазного напряжения	5%...29% OFF*2	10%
5.0	Время задержки асимметрии фазного напряжения	0,1...25 с	5 с
on	Контроль последовательности фаз	ON/OFF	ON
AU	Режим сброса аварии: автоматический / ручной	AU/HA	AU
1	Запрос записи об аварии	1, 2, 3	1
End	Выход	----	----

ПРИМЕЧАНИЯ:
1. «ON» – включение функции, «OFF» – отключение функции.
2. Соотношение асимметрии фаз (%) = (|Uлинии – Uном.|max /Uном.) x 100%.
3. Выбор режима сброса аварии: «AU» – автоматический сброс, «HA» – ручной сброс.
4. Запрос записи об аварии – по умолчанию реле будет отображать последнюю запись об аварии, вы можете просмотреть последние три записи об аварии.
5. Если в течении 60 секунд не производится никаких действий прибор автоматически выйдет из меню настроек.

СХЕМА ПОДКЛЮЧЕНИЯ

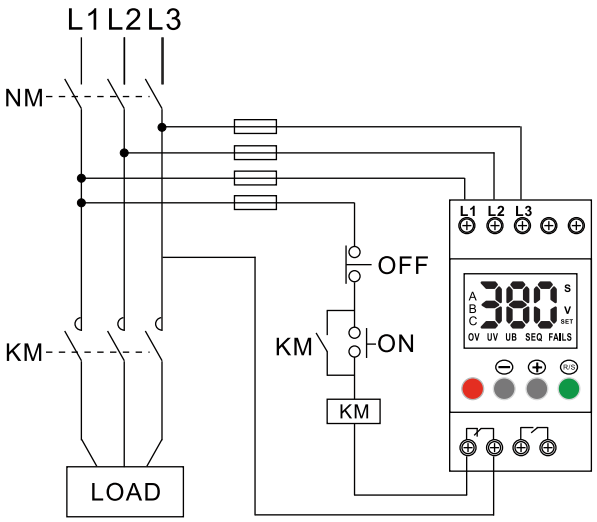

Положение контактов реле показаны в состоянии «ПИТАНИЕ ВКЛЮЧЕНО»

ПРИМЕЧАНИЕ: технические характеристики могут быть изменены без предварительного уведомления.

ОБЩАЯ БЕЗОПАСНОСТЬ
ВЫСОКОЕ НАПРЯЖЕНИЕ МОЖЕТ ПРИСУТСТВОВАТЬ НА КОНТАКТАХ РЕЛЕ.
ОТКЛЮЧИТЕ НАПРЯЖЕНИЕ ПРИ ВЫПОЛНЕНИИ ЭЛЕКТРОПОДКЛЮЧЕНИЙ ИЛИ ОТКЛЮЧЕНИЙ ПРИБОРА.
ЭТО УСТРОЙСТВО ДОЛЖЕН УСТАНАВЛИВАТЬ И ОБСЛУЖИВАТЬ КВАЛИФИЦИРОВАННЫЙ ПЕРСОНАЛ.