BC-BV-14

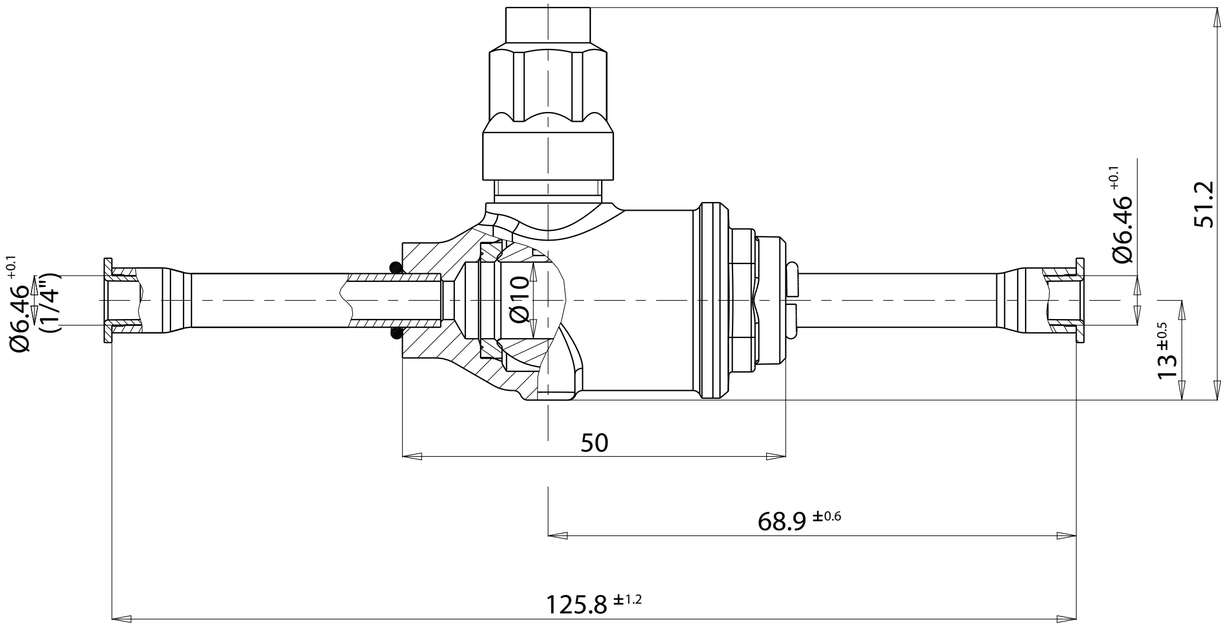

Технические характеристики

1. Рабочее давление	МПа (кг /кв.см)	4,5 (45)
2. Расчетное давление	МПа (кг/ кв.см)	4,5 (45)
3. Рабочая температура		-40°C... +150°C
4. Хладагент CFC, HCFC, HFC		
5. Срок службы лет, не менее		10

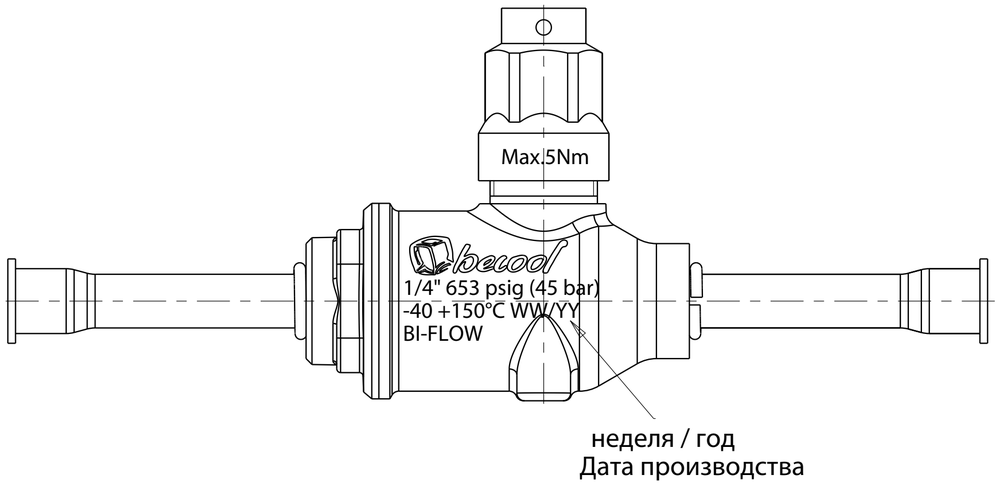

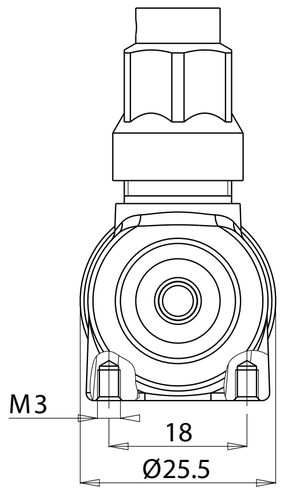

					BC-BV-14	
Изм.	Лист	№ докум.	Подп.	Дата	Вентиль шаровый	Лит. / Масса / Масштаб
Разраб.						
Пров.						Лист / Листов 1
Т.контр.						
Н.контр.					BC-BV-14	ТМ Бикул
Утв.						

Копировал

Формат А2

Перв. примен.

Справ. №

Подп. и дата

Инв. № докум.

Взам. инв.

Подп. и дата

Инв. № подл.